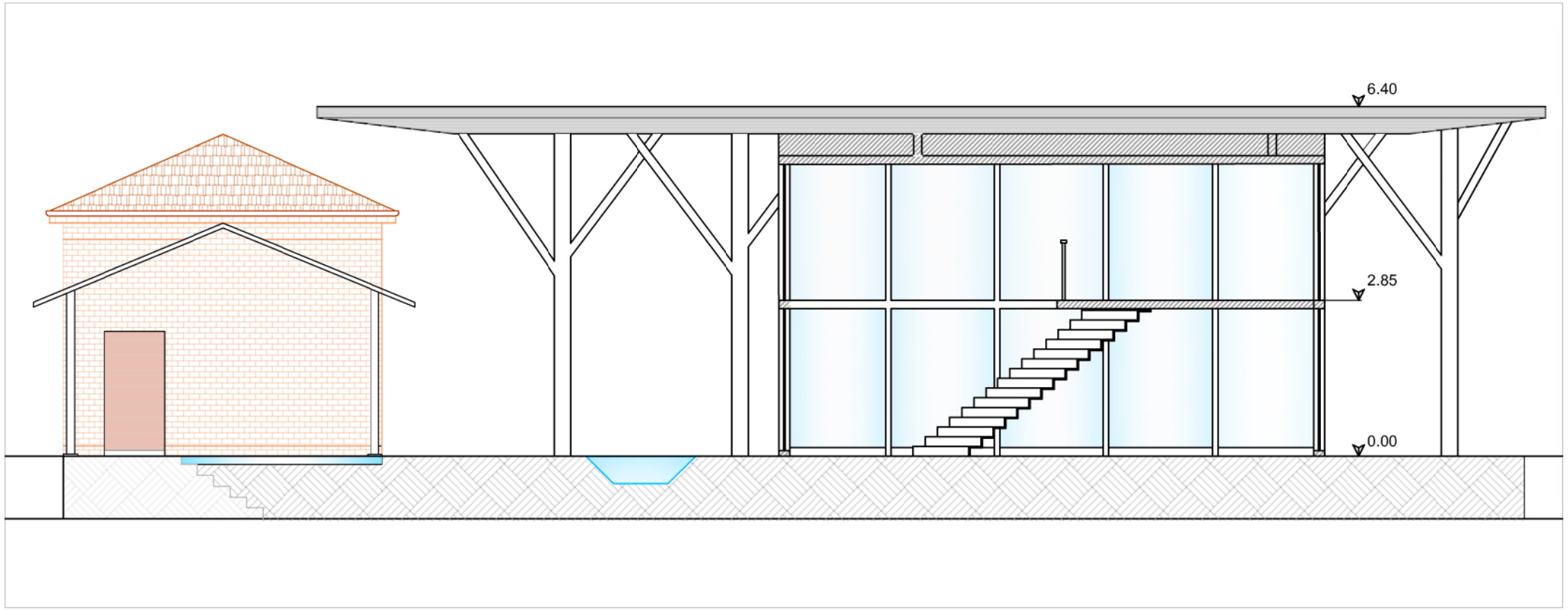

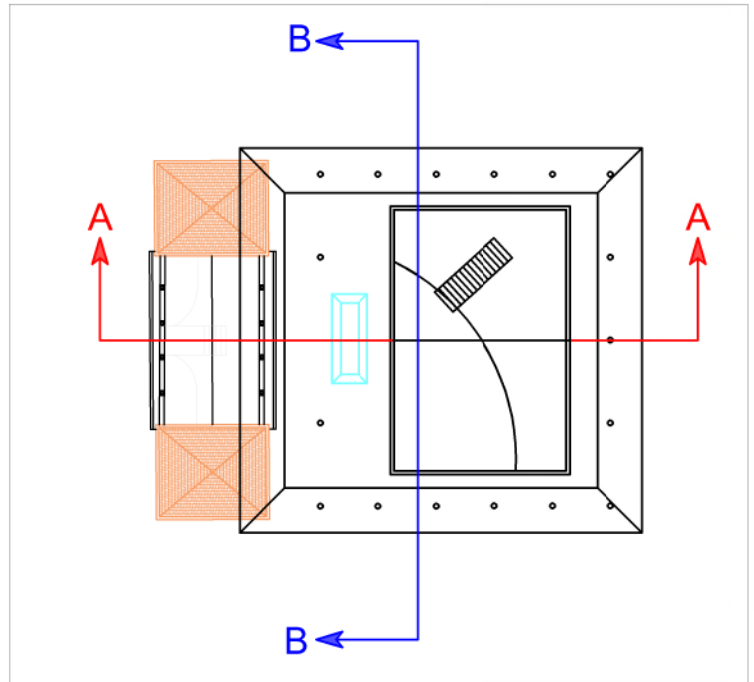

Sezione A - A, vista da NORD - Fronte via Tirtori - rapporto scala 1:100

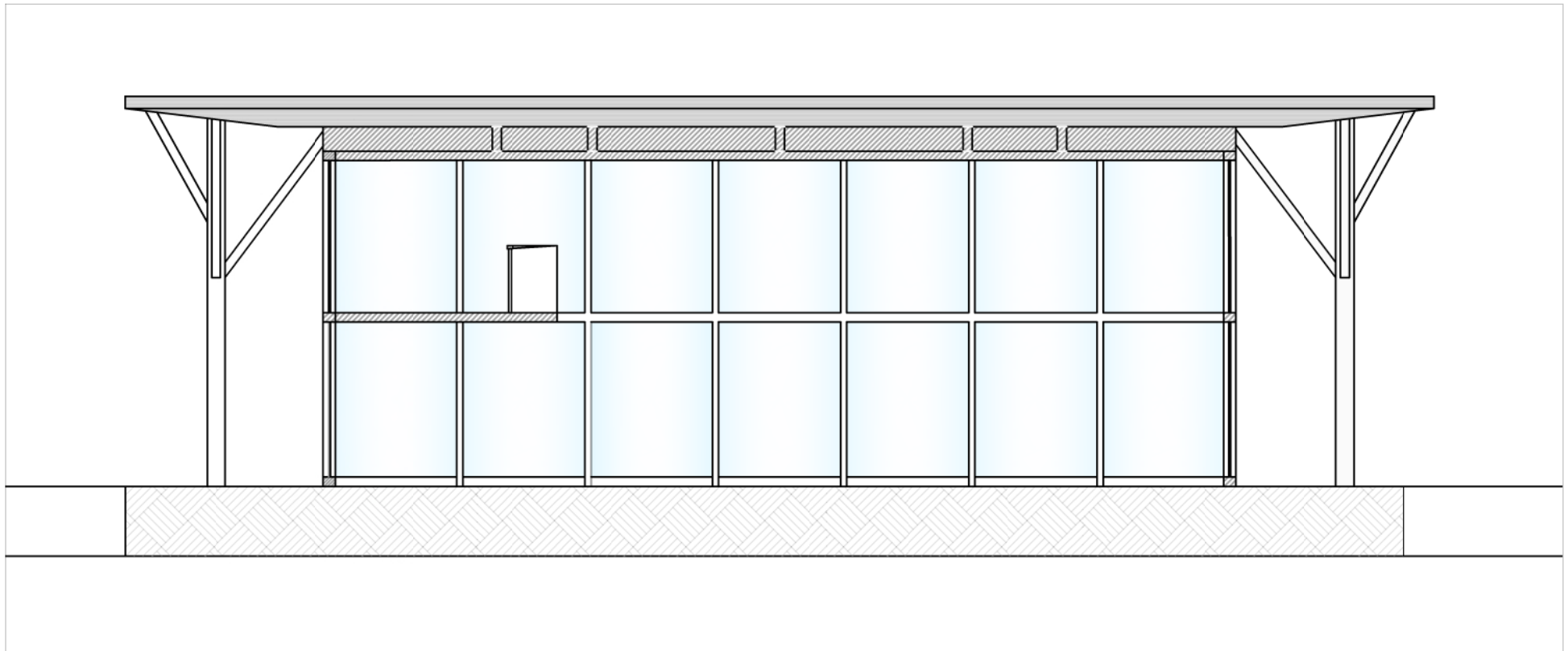

Sezione B - B, vista da EST - Lato Giardini - rapporto scala 1:100

Comune di Matelica - Provincia di Macerata
Settore Servizi Tecnici

GAL "Colli Esini San Vicino" Soc. Cons. a r.l.
PIANO DI SVILUPPO LOCALE 2014-2020
"Paesaggi e civiltà del Fare"
Bando Misura 19.2.7.4 a)

RESTAURO E RISANAMENTO CONSERVATIVO DEGLI IMMOBILI EX POLIGONO DI TIRO CON AMPLIAMENTO

TAV. **5.C**

Studio di Fattibilità - Sezioni

data : Aprile 2019

Il Responsabile dei Servizi Tecnici
Dott. Ing. Roberto Ronci

Il Responsabile del Servizio Urbanistica:
Arch. Daniela Medori

Collaboratori:
Ufficio S.I.T.
Ufficio Tecnico Comunale

Documento firmato digitalmente da: ROBERTO RONCI 16.04.2019 13:54:03 UTC

Documento firmato digitalmente da: DANIELA MEDORI 16.04.2019 09:41: 44 UTC

n:\progetti\ele... \gal-casa Ox\tirteri\elaborati grafici\tv5_progetto ante-post\prospetti-sezioni (2).dwg