## Planimetria di progetto scala 1:100

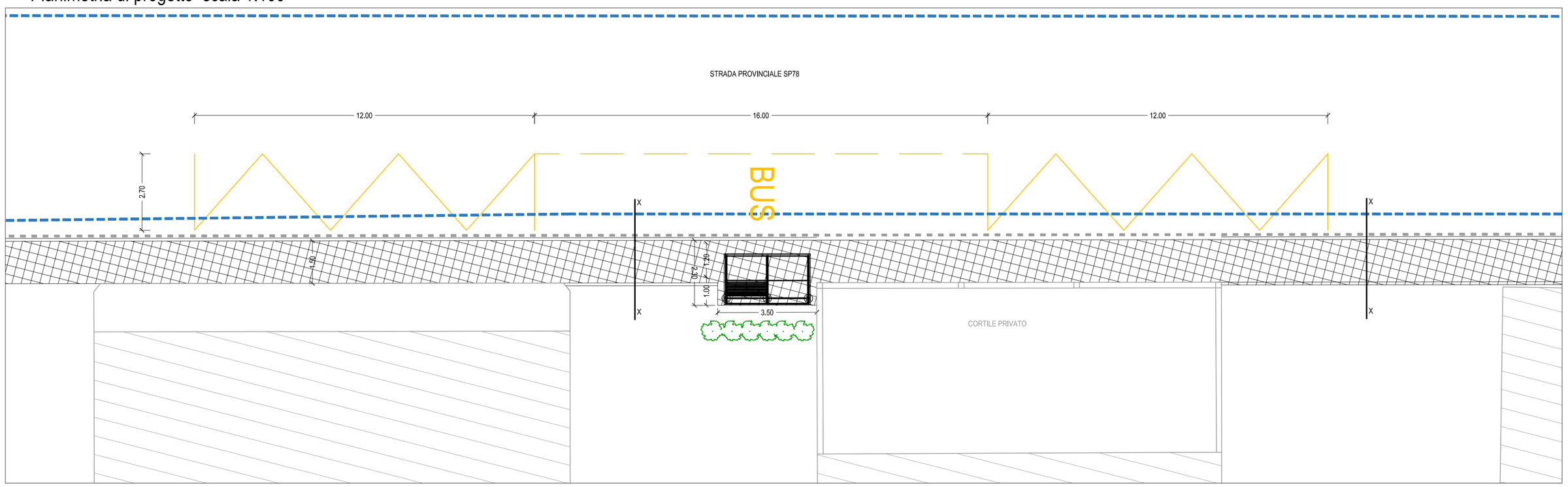


## LEGENDA INTERVENTI DI PROGETTO

- Marciapiede di nuova realizzazione larghezza 1,50m
- Zanella stradale
- Palo di illuminazione pubblica esistente
- Caditoie con bocchetta a bocca di lupo

## SEZIONE X-X MARCIAPIEDE - scala 1:25

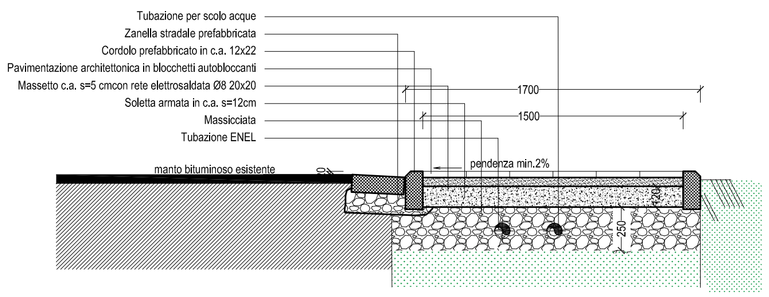


## ASSONOMETRIA PENSILINA A VETRI - scala 1:25

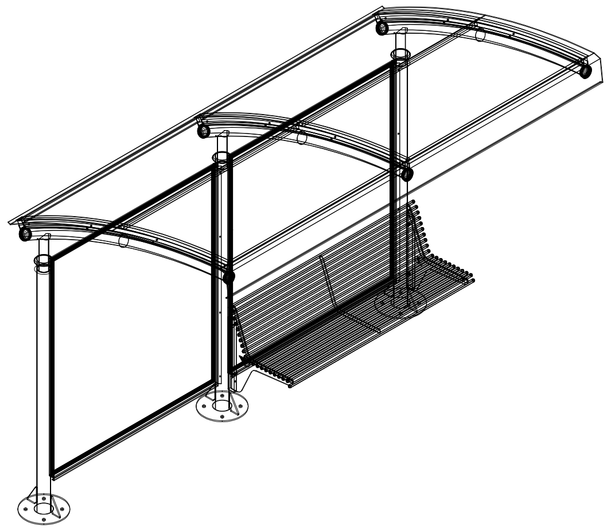

VISTA LATERALE - scala 1:25

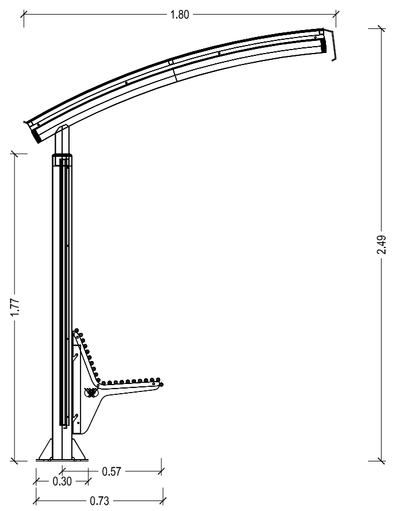


VISTA DALL'ALTO - scala 1:25

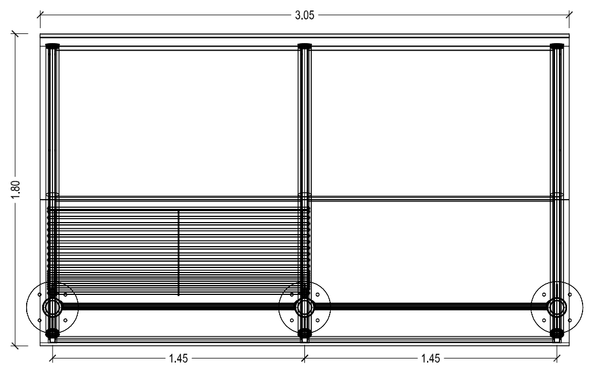


COMUNE DI SANT'ANGELO IN PONTANO

SANT'ANGELO IN PONTANO

INTERVENTI DI MIGLIORAMENTO DELL'ACCESSIBILITÀ AI SERVIZI DI TPL - FERMATA PASSO SANT'ANGELO

PROGETTO ESECUTIVO

MARZO 2020

| ELABORATO: | CODICE: |
|---|---|
| PARTICOLARI E SEZIONI | 03 |

SCALA DI RAPPRESENTAZIONE: COME INDICATO

| REV. | DATA | DESCRIZIONE | CONTROLLATO |
|---|---|---|---|
| 0 | MAR 20 | PRIMA EMISSIONE | CA |
| | | | |
| | | | |
| | | | |

PROGETTISTA:
ING. MICHELE ANGELETTI

COLLABORATRICE:
ING. CHIARA ANTOLINI

studio di ingegneria Angeletti Antolini
via Benedetto Croce 10 - 62100 - Macerata
studio.angeletti.antolini@gmail.com

PROPRIETÀ E DIRITTI DEL PRESENTE ELABORATO SONO RISERVATI - LA RIPRODUZIONE È VIETATA