COMUNE DI MOGLIANO

(PROVINCIA DI MACERATA)

RIQUALIFICAZIONE AREA ADIACENTE EX-OSPEDALE DI SAN MICHELE

Largo Cesare Battisti - 62010 MOGLIANO (MC)

PIANO PARTICOLAREGGIATO

Progetto Definitivo-Esecut

Ordine degli Ingegneri della provincia di Macerata - Settore Industriale - Ing. Junior Luca MANZOTTI - B 70

Collegio Geometri e Geometri Laureati della Provincia di Ancona - Sez. A - Dott. Architetto Vittorio GALANTI N. 1147

Università La Sapienza Roma - Dott. Arch. VITTORIO GALANTI - Specialista in Restauro dei Monumenti - Scuola di Specializzazione

Committente: **COAL Soc. Coop. arl** Ufficio Tecnico: Geom. Paolo FEDE	data: **20 Novembre 2016**
Progettazione: **Dott. Arch. Vittorio Galanti** **Studio Associato Galanti e Carlocchia Architetti** **Dott. Ing. Luca Manzotti** **Studio SAE Impianti snc**	agg.: **16 Gennaio 2017** agg.: scala: **---**
oggetto della tavola: **PROGETTO IMPIANTISTICO** **IMPIANTO ELETTRICO** **-Q.E.P. e Q.E.G.**	PD PRELIMINARE DEFINITIVO — IM IMPIANTI Tav. **PE-IM3.1**

STUDIO ASSOCIATO GALANTI E CARLOCCHIA ARCHITETTI - Specialisti in Restauro dei Monumenti
via Buozzi n. 17, - 60022 CASTELFIDARDO (AN) - tel/fax 071.7208805 mobile 339.1444011 e-mail: studioarchgc@libero.it, vittoriogalanti@hotmail.com

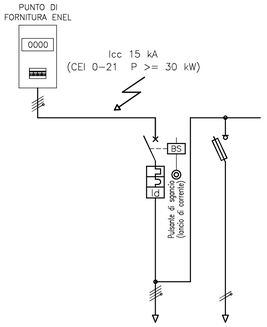

	DENOMINAZIONE UTENZE		QUADRO ELETTRICO GENERALE	AUSILIARI SGANCIO
UTEN.	Potenza	(kW)	50	0,1
	Tensione nominale	(V)	400	230
INTERRUTTORE	Marca – tipo			
	Corrente nominale	(A)	160	20
	Corrente differenziale Idn	(A)		
	Numero poli		4	1+N
	Potere interruzione	(kA)	16	100
	Curva caratteristica			C
	Taratura termica	(A)		2
	Marca contattore			
	Tipo contattore – corrente	(A)		
	Valbre I * t	(A^2 s)		
CONDUTTURE	Tipo – sigla		FG7M1	N07 V-K
	Sezione conduttori	(mmq)	3*(1*50)+1*35+T	2*1,5+T
	portata Iz	(A)		
	Caduta di tensione	(%)		
	Icc inizio linea	(kA)		
	Icc fondo linea	(kA)		
	Lunghezza linea	(m)		
	Max. lunghezza protetta	(m)		
	K^2 * S^2	(A^2 s)		
	Denominazione linea			

Centralino da parete in materiale plastico, cap. 54 moduli din
completo di portella trasparente
Vn 400 V
Frequenza 50 Hz
Icc max 16 kA
Grado di protezione IP44
Sistema di distribuzione "TT"

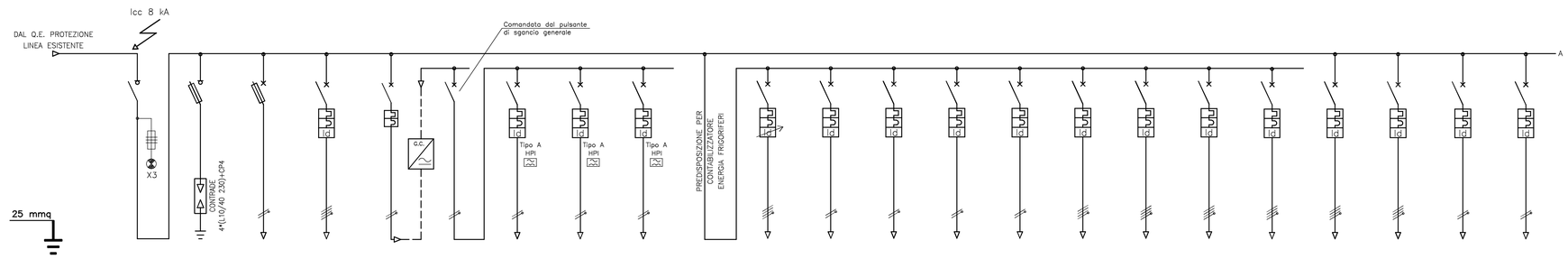

	DENOMINAZIONE UTENZE		SEZIONATORE GENERALE	SCARICATORI DI SOVRATENSIONE	AUSILIARI QUADRO	RIFASAMENTO	GRUPPO DI CONTINUITA'	GENERALE CONTINUITA'	PRESE CONTINUITA' CASSE, UFFICIO, RACK T.D.,BILANCE CONTROL. FRIGO	RISERVA	RISERVA
UTEN.	Potenza	(kW)	45		0,1	35 kVAR	6 kVA	6 kVA	1		
	Tensione nominale	(V)	400	380	400	400	230	230	230	230	230
INTERRUTTORE	Marca – tipo										
	Corrente nominale	(A)	160	125	20	63	32	32	16	10	16
	Corrente differenziale Idn	(A)				0,03			0,03	0,03	0,03
	Numero poli		4	3+N	1+N	4	1+N	2	1+N	1+N	1+N
	Potere interruzione	(kA)		100	100	10	10		10	10	10
	Curva caratteristica			C	C	C	C		C	C	C
	Taratura termica	(A)		125	1+N						
	Marca contattore										
	Tipo contattore – corrente	(A)									
	Valbre I * t	(A^2 s)									
CONDUTTURE	Tipo – sigla			N07 G9-K	FG70M1	FG70M1	FG70M1		FG70M1		
	Sezione conduttori	(mmq)		4*16+T	2*1,5+T	4*16+T	2*10+T		2*4+T		
	portata Iz	(A)									
	Caduta di tensione	(%)									
	Icc inizio linea	(kA)									
	Icc fondo linea	(kA)									
	Lunghezza linea	(m)									
	Max. lunghezza protetta	(m)									
	K^2 * S^2	(A^2 s)									
	Denominazione linea										

	DENOMINAZIONE UTENZE		CENTRALE TN	BANCO MACELLERIA	BANCO SERVITO + RETROBANCO GASTRONOMIA	BANCO SERVITO + BANCO MITILI PESCHERIA	MURALE LATTICINI	CELLE	PRESE TAKE AWAY	PRESE POZZETTI SURGELATI	RISERVA (CELLA SURGELATI)	PRESE LAVORAZIONI	PRESE RETROBANCHI	PRESE NORM.CASSE +UFFICIO +BOX INFO	PRESE INSET.+ PORTE+SERR.+ ELIMINACODE+ VER. PREZZI
UTEN.	Potenza	(kW)	9	3,5	2,2	0,1	1,4	6	1,2	3					
	Tensione nominale	(V)	400	230	230	230	230	400	400	400	400	400	400	230	230
INTERRUTTORE	Marca – tipo														
	Corrente nominale	(A)	50	25	16	10	16	20	16	16	16	25	16	16	16
	Corrente differenziale Idn	(A)	0,05 A-0,25 sec.	0,3	0,3	0,3	0,3	0,3	0,03	0,03	0,03	0,03	0,03	0,03	0,03
	Numero poli		4	1+N	1+N	1+N	1+N	4	4	4	4	4	4	1+N	1+N
	Potere interruzione	(kA)	16	10	10	10	10	10	10	10	10	10	10	10	10
	Curva caratteristica		C	C	C	C	C	C	C	C	C	C	C	C	C
	Taratura termica	(A)													
	Marca contattore														
	Tipo contattore – corrente	(A)													
	Valbre I * t	(A^2 s)													
CONDUTTURE	Tipo – sigla		FG70M1	FG70M1	FG70M1	FG70M1	FG70M1	FG70M1	FG70M1	FG70M1	(FG70M1)	FG70M1	FG70M1	FG70M1	FG70M1
	Sezione conduttori	(mmq)	4*16+T	2*6+T	2*4+T	2*2,5+T	2*4+T	4*6+T	4*4+T	4*4+T	(4*4+T)	4*6+T	4*4+T	2*4+T	2*4+T
	portata Iz	(A)													
	Caduta di tensione	(%)													
	Icc inizio linea	(kA)													
	Icc fondo linea	(kA)													
	Lunghezza linea	(m)													
	Max. lunghezza protetta	(m)													
	K^2 * S^2	(A^2 s)													
	Denominazione linea														

Armadio in lamiera (600+250)x250 H2200 mm circa
completo di portelle e chiusura con chiave.
Vn 400 V
Frequenza 50 Hz
Icc max 10 kA
Grado di protezione IP43
Sistema di distribuzione "TT"

SCHEMA FUNZIONALE AUSILIARI

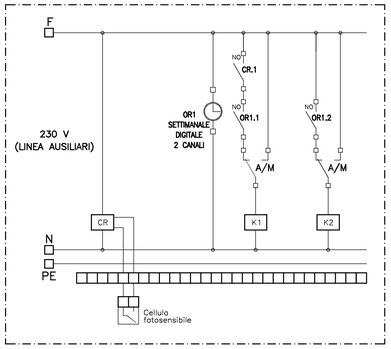

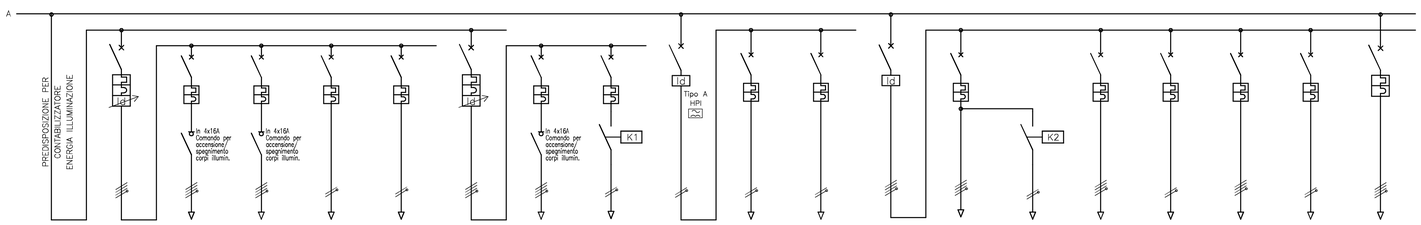

	DENOMINAZIONE UTENZE		DIFFERENZIALE 1 ILLUMINAZIONE AREA VENDITA	ILLUMINAZIONE AREA VENDITA (FILE PARI)	ILLUMINAZIONE BANCHI, RETROBANCHI, ORTOFRUTTA E VINI	ILLUM. MAGAZZ. LOC. FRIGO, CALD., UFFICIO, CUCINA, LAVORAZIONI E WC	ILLUMINAZIONE DI SICUREZZA	DIFFERENZIALE 2 ILLUMINAZIONE AREA VENDITA	ILLUMINAZIONE AREA VENDITA (FILE DISPARI)	INSEGNE + FARI ESTERNI + PRESE LUMINARIE	DIFFERENZIALE SICUREZZA
UTEN.	Potenza	(kW)	4,4	1,9		0,8	0,2	4,4	1,9	0,8	0,3
	Tensione nominale	(V)	400	400	400	230	230	400	400	230	230
INTERRUTTORE	Marca – tipo										
	Corrente nominale	(A)	40	10	10	10	6	40	10	10	25
	Corrente differenziale Idn	(A)	0,05 A-0,25 sec.			0,3		0,05 A-0,25 sec.		0,05 A-0,25 sec.	0,03
	Numero poli		4	4	4	1+N	1+N	4	4	1+N	1+N
	Potere interruzione	(kA)		10	10	10	10		10	10	
	Curva caratteristica			C	C	C	C		C	D	
	Taratura termica	(A)									
	Marca contattore										
	Tipo contattore – corrente	(A)									
	Valbre I * t	(A^2 s)									
CONDUTTURE	Tipo – sigla			FG70M1	FG70M1	FG70M1	FG70M1		FG70M1	FG70M1	
	Sezione conduttori	(mmq)		4*2,5+T	4*2,5+T	2*2,5+T	2*1,5+T		4*2,5+T	2*2,5+T	
	portata Iz	(A)									
	Caduta di tensione	(%)									
	Icc inizio linea	(kA)									
	Icc fondo linea	(kA)									
	Lunghezza linea	(m)									
	Max. lunghezza protetta	(m)									
	K^2 * S^2	(A^2 s)									
	Denominazione linea										

	DENOMINAZIONE UTENZE		IMPIANTO DIFFUSIONE SONORA	IMPIANTO RIVELAZIONE INCENDI	DIFFERENZIALE CLIMATIZZAZIONE	UNITA' INTERNE + BARRIERA ARIA	RECUPERATORE DI CALORE PESCH.	UNITA' ESTERNA	UNITA' INTERNE	RISERVA	POMPA DI CALORE A.C.S.	PRESE CUCINA
UTEN.	Potenza	(kW)	0,1	0,1	10	0,5	0,5	10	3		0,1	
	Tensione nominale	(V)	230	230	400	400	230	400	230	400	230	400
INTERRUTTORE	Marca – tipo											
	Corrente nominale	(A)	6	6	63	10		20	16	10	16	63
	Corrente differenziale Idn	(A)			0,03							0,03
	Numero poli		1+N	1+N	4	4		4	2	4	1+N	4
	Potere interruzione	(kA)	10	10		10		10	10	10	10	10
	Curva caratteristica		C	C		C		C	C	C	C	
	Taratura termica	(A)										
	Marca contattore											
	Tipo contattore – corrente	(A)										
	Valbre I * t	(A^2 s)										
CONDUTTURE	Tipo – sigla		FG70M1	FG70M1		FG70M1	FG70M1	FG70M1	FG70M1		FG70M1	FG70M1
	Sezione conduttori	(mmq)	2*1,5+T	2*1,5+T		4*2,5+T	2*2,5+T	4*6+T	4*4+T		2*4+T	4*16+T
	portata Iz	(A)										
	Caduta di tensione	(%)										
	Icc inizio linea	(kA)										
	Icc fondo linea	(kA)										
	Lunghezza linea	(m)										
	Max. lunghezza protetta	(m)										
	K^2 * S^2	(A^2 s)										
	Denominazione linea											