ID 944

Presidenza del Consiglio dei Ministri
DIPARTIMENTO DELLA PROTEZIONE CIVILE

Ministero per i Beni e le Attività Culturali

GRUPPO DI LAVORO PER LA SALVAGUARDIA E LA PREVENZIONE DEI BENI CULTURALI DAI RISCHI NATURALI

U.C.C.R. - MARCHE
SCHEDA 2° LIVELLO
VALIDATA
IN DATA 4 3 2017
Arch. B. DE MARTINIS

SISMA

PROTEZIONE CIVILE NAZIONALE

EMERGENZA POST-SISMA

SCHEDA PER IL RILIEVO DEL DANNO AI BENI CULTURALI – CHIESE

MODELLO A – DC
Prima sezione

A1

Data 21 02 2017	N° progressivo 004	N° Scheda (a cura dell'ufficio)

A2 – RIFERIMENTO VERTICALE

Bene complesso ○	Bene individuo ☒
Denominazione bene complesso:	
Numero schede beni componenti	Codice livello superiore
Tipologia	☒ chiesa ☐ canonica ☐ palazzo ☐ castello ☐ torre ☐ bene archeologico ☐ altro
Pianta	☒ regolare ○ con cortili ○ ad ali aperte ○ lineare ○ altro

A3 – LOCALIZZAZIONE GEOGRAFICO AMMINISTRATIVA

Regione MARCHE	Codice Istat comune	Indirizzo CASALI 1 ○ via 2 ○ corso 3 ○ vicolo 4 ○ piazza 5 ☒ località num.civico
Provincia MACERATA		
Comune USSITA		
Località CASALI		
Sezione censuaria	N° complesso o aggregato	N° edificio
Foglio	Data	Particelle / Sub.

A4 – COORDINATE UTM

13,175119 42,950723

Quadrante	Longitudine Est (x) ° '	Latitudine Nord(y) ° '	☒ Lettura GPS

A5 – OGGETTO

Denominazione bene:	SANTI VINCENZO E ANASTASIO
Denominazione storica:	IDEM
Datazione: anno 1093 secolo ~~XXX~~ 11° epoca	Ultima trasformazione 1800
Proprietà:	PARROCCHIA S. MARIA ASSUNTA ☎
Utilizzatore:	DOMINIQUE SAVIO MALEMPI ☎

A_6 – DESTINAZIONE D'USO ATTUALE

Uso	Utilizzazione temporale			Affollamento
	Continuo	Saltuario	Non utilizzato	
Cattedrale / Duomo ☐	○	○	○	☐
Chiesa parrocchiale ☐	○	○	○	☐
Oratorio ☐	○	○	○	☐
Santuario ☐	○	○	○	☐
Museo ☐	○	○	○	☐
Auditorium ☐	○	○	○	☐
Servizi ☐	○	○	○	☐
Altro ☐	○	○	○	☐

A_7 – CARATTERISTICHE DEL SITO

In piano	☒	Su rilievo / su cresta / su vetta	○	Su riporto	○	In pendio / su versante	○	Avvallamento	○

A_8 – CONTESTO URBANO E POSIZIONE

Centro urbano	○	Periferia urbana	☒	Area industriale - commerciale	○	Area agricola	○	Centro storico	○

Isolata	☒ NO	Connessa con altri edifici	☒	su	1	lati	Altro ○ .....

A_9 – INFRASTRUTTURE

Accesso pedonale	☒	Rete viaria idonea in relazione al rischio	☒
Accesso carrabile	☒	Parcheggio nelle vicinanze	☒
Accesso con altezza inferiore a 4 metri	☒	Spazi aperti a disposizione	☒
Accesso con mezzi pesanti	☒	Altro ☐	

A_{10} – PRESENZA DI RISCHIO

		RILEVAZIONE DIRETTA	INFORMAZIONI ACQUISITE
Insediamento minacciato da frana	☐	○	○
Insediamento in zona alluvionabile	☐	○	○
Insediamento soggetto a minacce di tipo industriale	☐	○	○
Insediamento soggetto ad altre minacce naturali	☐	○	○

A_{11} – TIPOLOGIA DEI BENI ARTISTICI PRESENTI

NON ISPEZIONABILE
CROLLI IN FACCIATA - INGRESSO OSTRUITO
CROLLO ABSIDE

TIPOLOGIA		Num.	superficie	TIPOLOGIA		Num.	superficie
Affreschi	☐			Dipinti mobili su vario supporto	☐		
Mosaici	☐			Arredi (soffitti, amboni, pulpito, stalli corali)	☐		
Stucchi	☐			Decorazioni plastiche mobili	☐		
Arazzi	☐			Manufatti in carta e pergamena	☐		
Altari / statue	☐			Reperti archeologici	☐		
Libri / Stampe	☐			Altri	☐		

A_{12} – DOCUMENTAZIONE FOTOGRAFICA - Realizzata da MARCHESI - FRAGOMELI

SI ☒ NO ○

A_{13} – COMPILATORE SCHEDA

Cognome IANNARELLA	Nome GIUSEPPE
Ente/ufficio di appartenenza MIBACT	
☎ 3391686874921	E-Mail: giuseppe.iannarella@beniculturali.it

MODELLO A – DC

Seconda sezione

A_{14} - RIFERIMENTO SCHEDA DELLA VULNERABILITA' DELLE CHIESE

N° Scheda	Data	Ente
_ _ _ _ _	_ _ _ _ _ _ _ _	_ _ _ _ _ _ _ _ _ _ _ _ _ _ _

A_{15} - STATO DI MANUTENZIONE GENERALE

Buono ○	Discreto ⊠	Scadente ○	Pessimo ○	In corso lavori ☐	
Eventuali precedenti lesioni esistenti	NO ○	SI ⊠	Limitate ○	Estese ○	Gravi ⊠

A_{16} - DANNO SISMICO (Abaco dei meccanismi di collasso delle chiese)

LIVELLO DI DANNO

0 - ☐☐☐☐☐ assenza di danno 1 - ■☐☐☐☐ danno lieve 2 - ■■☐☐☐ danno moderato

3 - ■■■☐☐ danno grave 4 - ■■■■☐ danno molto grave 5 - ■■■■■ crollo

IDENTIFICAZIONE DEL DANNO

⊠ danno sismico

⊠ danno pregresso

⊠ aggravamento

1	RIBALTAMENTO DELLA FACCIATA	⊠
danno	DISTACCO DELLA FACCIATA DALLE PARETI O EVIDENTI FUORI PIOMBO	⊠⊠⊠⊠⊠
2	MECCANISMI NELLA SOMMITÀ DELLA FACCIATA	⊠
danno	RIBALTAMENTO DEL TIMPANO, CON LESIONE ORIZZONTALE O A V – DISGREGAZIONE DELLA MURATURA O SCORRIMENTO DEL CORDOLO – ROTAZIONE DELLE CAPRIATE	⊠⊠⊠⊠⊠
3	MECCANISMI NEL PIANO DELLA FACCIATA	⊠
danno	LESIONI INCLINATE (TAGLIO) – LESIONI VERTICALI O ARCUATE (ROTAZIONE) – ALTRE FESSURAZIONI O SPANCIAMENTI	⊠⊠⊠⊠⊠
4	PROTIRO – NARTECE	☐
danno	LESIONI NEGLI ARCHI O NELLA TRABEAZIONE PER ROTAZIONE DELLE COLONNE – DISTACCO DALLA FACCIATA – MARTELLAMENTO	☐☐☐☐☐
5	RISPOSTA TRASVERSALE DELL'AULA	⊠
danno	LESIONI NEGLI ARCONI (CON EVENTUALE PROSECUZIONE NELLA VOLTA) – ROTAZIONI DELLE PARETI LATERALI – LESIONI A TAGLIO NELLE VOLTE – FUORI PIOMBO E SCHIACCIAMENTO NELLE COLONNE	⊠⊠⊠⊠☐
6	MECCANISMI DI TAGLIO NELLE PARETI LATERALI (RISPOSTA LONGITUDINALE)	⊠
danno	LESIONI INCLINATE (SINGOLE O INCROCIATE) – LESIONI IN CORRISPONDENZA DI DISCONTINUITÀ NELLA MURATURA	⊠⊠⊠⊠☐
7	RISPOSTA LONGITUDINALE DEL COLONNATO NELLE CHIESE A PIÙ NAVATE	☐
danno	LESIONI NEGLI ARCHI O NEGLI ARCHITRAVI LONGITUDINALI – SCHIACCIAMENTO E/O LESIONI ALLA BASE DEI PILASTRI – LESIONI A TAGLIO NELLE VOLTE DELLE NAVATE LATERALI	☐☐☐☐☐
8	VOLTE DELLA NAVATA CENTRALE	☐ non ispezionabili
danno	LESIONI NELLE VOLTE DELL'AULA CENTRALE – SCONNESSIONI DELLE VOLTE DAGLI ARCONI	☐☐☐☐☐
9	VOLTE DELLE NAVATE LATERALI	☐
danno	LESIONI NELLE VOLTE O SCONNESSIONI DAGLI ARCONI O DALLE PARETI LATERALI	☐☐☐☐☐
10	RIBALTAMENTO DELLE PARETI DI ESTREMITÀ DEL TRANSETTO	☐
danno	DISTACCO DELLA PARETE FRONTALE DALLE PARETI LATERALI – RIBALTAMENTO O DISGREGAZIONI DEL TIMPANO IN SOMMITÀ	☐☐☐☐☐
11	MECCANISMI DI TAGLIO NELLE PARETI LATERALI DEL TRANSETTO	☐
danno	LESIONI INCLINATE (SINGOLE O INCROCIATE) – LESIONI ATTRAVERSO DISCONTINUITÀ	☐☐☐☐☐
12	VOLTE DEL TRANSETTO	☐
danno	LESIONI NELLE VOLTE O SCONNESSIONI DAGLI ARCONI E DALLE PARETI LATERALI	☐☐☐☐☐
13	ARCHI TRIONFALI	☐ non ispezionabili
danno	LESIONI NELL'ARCO – SCORRIMENTO DI CONCI – SCHIACCIAMENTO O LESIONI ORIZZONTALI ALLA BASE DEI PIEDRITTI	☐☐☐☐☐

14	CUPOLA – TAMBURO/TIBURIO	☐
danno	LESIONI NELLA CUPOLA (AD ARCO) CON EVENTUALE PROSECUZIONE NEL TAMBURO	☐☐☐☐☐
15	LANTERNA	☐
danno	LESIONI NEL CUPOLINO DELLA LANTERNA – ROTAZIONI O SCORRIMENTI DEI PIEDRITTI	☐☐☐☐☐
16	RIBALTAMENTO DELL'ABSIDE	☒
danno	LESIONI VERTICALI O ARCUATE NELLE PARETI DELL'ABSIDE – LESIONI VERTICALI NEGLI ABSIDI POLIGONALI – LESIONE AD U NEGLI ABSIDI SEMICIRCOLARI	☒☒☒☐☐
17	MECCANISMI DI TAGLIO NEL PRESBITERIO O NELL'ABSIDE	☒
danno	LESIONI INCLINATE (SINGOLE O INCROCIATE) – LESIONI IN CORRISPONDENZA DI DISCONTINUITÀ MURARIE	☒☒☒☒☒
18	VOLTE DEL PRESBITERIO O DELL'ABSIDE	☐
danno	LESIONI NELLE VOLTE O SCONNESSIONI DAGLI ARCONI O DALLE PARETI LATERALI	☐☐☐☐☐
19	MECCANISMI NEGLI ELEMENTI DI COPERTURA – PARETI LATERALI DELL'AULA	☒
danno	LESIONI VICINE ALLE TESTE DELLE TRAVI LIGNEE, SCORRIMENTO DELLE STESSE – SCONNESSIONI TRA CORDOLI E MURATURA – MOVIMENTI SIGNIFICATIVI DEL MANTO DI COPERTURA	☒☒☒☐☐
20	MECCANISMI NEGLI ELEMENTI DI COPERTURA – TRANSETTO	☐
danno	LESIONI VICINE ALLE TESTE DELLE TRAVI LIGNEE, SCORRIMENTO DELLE STESSE – SCONNESSIONI TRA I CORDOLI E MURATURA – MOVIMENTI SIGNIFICATIVI DEL MANTO DI COPERTURA	☐☐☐☐☐
21	MECCANISMI NEGLI ELEMENTI DI COPERTURA – ABSIDE E PRESBITERIO	☐
danno	LESIONI VICINE ALLE TESTE DELLE TRAVI LIGNEE, SCORRIMENTO DELLE STESSE – SCONNESSIONI TRA I CORDOLI E MURATURA – MOVIMENTI SIGNIFICATIVI DEL MANTO DI COPERTURA	☐☐☐☐☐
22	RIBALTAMENTO DELLE CAPPELLE	☐
danno	DISTACCO DELLA PARETE FRONTALE DALLE PARETI LATERALI	☐☐☐☐☐
23	MECCANISMI DI TAGLIO NELLE PARETI DELLE CAPPELLE	☐
danno	LESIONI INCLINATE (SINGOLE O INCROCIATE) – LESIONI IN CORRISPONDENZA DI DISCONTINUITÀ MURARIE	☐☐☐☐☐
24	VOLTE DELLE CAPPELLE	☐
danno	LESIONI NELLE VOLTE O SCONNESSIONI DALLE PARETI LATERALI	☐☐☐☐☐
25	INTERAZIONI IN PROSSIMITÀ DI IRREGOLARITÀ PLANO-ALTIMETRICHE (CORPI ADIACENTI, ARCHI RAMPANTI)	☒
danno	MOVIMENTO IN CORRISPONDENZA DI DISCONTINUITÀ COSTRUTTIVE - LESIONI NELLA MURATURA PER MARTELLAMENTO	☒☒☒☐☐
26	AGGETTI (VELA, GUGLIE, PINNACOLI, STATUE)	☒
danno	EVIDENZA DI ROTAZIONI PERMANENTI O SCORRIMENTO – LESIONI	☒☒☒☒☐
27	TORRE CAMPANARIA	☐
danno	LESIONI VICINO ALLO STACCO DAL CORPO DELLA CHIESA – LESIONI A TAGLIO O SCORRIMENTO – LESIONI VERTICALI O ARCUATE (ESPULSIONE DI UNO O PIÙ ANGOLI)	☐☐☐☐☐
28	CELLA CAMPANARIA	☐
danno	LESIONI NEGLI ARCHI – ROTAZIONI O SCORRIMENTI DEI PIEDRITTI	☐☐☐☐☐

A_{17} - INDICE DI DANNO

n = 10 (numero dei meccanismi possibili) d = 41 (punteggio totale di danno) $i_d = d / 5n$ = 0,82

A_{18} - AGIBILITA'

Agibile ○	Inagibile ☒

Parzialmente Agibile ○	Agibile con Provvedimenti ○	Temporaneamente Inagibile ○	Inagibile per cause Esterne ○
Indicare le parti agibili	Segnalare i provvedimenti anche indicandoli nella tabella sottostante	☐ Verifica più accurata ☐ Si consiglia visita di esperti ☐ Altro	Indicare le cause esterne

A_{19} – TIPO DI VISITA

Completa ○	Parziale ○	Solo dall'esterno ☒	Motivi ostativi CROLLI - Accesso ostruito dalle macerie

A_{20} - PROVVEDIMENTI DI P.I. SUGGERITI (* interventi limitati ** interventi estesi)

	PROVVEDIMENTI	*	**		PROVVEDIMENTI	*	**
1	Revisione manto di copertura	☐	☐	8	Ripristino smaltimento delle acque meteoriche	☐	☐
2	Copertura provvisoria	☐	☐	9	Monitoraggio	☐	☐
3	Puntellamenti	☒	☐	10	Protezioni o consolidamenti su opere d'arte fisse	☐	☐
4	Rimozione delle macerie	☐	☐	11	Catalogazione e smontaggio delle parti pericolanti	☐	☐
5	Transennamenti / recinzioni / protezioni	☐	☒	12	Sgombero opere d'arte mobili	☐	☐
6	Consolidamenti localizzati	☐	☐	13	Raccolta sistematica dei frammenti	☐	☐
7	Messa in opera di cerchiatura e/o tiranti	☐	☐	14	Ricovero e protezione dei frammenti	☐	☐

A_{21} - DANNI ALL'APPARATO DECORATIVO E ALLE OPERE D'ARTE *(scheda dettagliata a parte)*

$A_{21.1}$ - Descrizione apparato decorativo o opera d'arte

$A_{21.2}$ - Descrizione danno

$A_{21.3}$ - Provvedimenti provvisionali sugli apparati decorativi e sgombero opere d'arte mobili

SI CONSIGLIA INTERVENTO STORICO DELL'ARTE ☐

STIMA DEL COSTO PER LA SALVAGUARDIA DELLE OPERE D'ARTE

€ _|_|_|.|_|_|_|,00

A_{22} - DESCRIZIONE E STIMA SOMMARIA DELLE OPERE NECESSARIE

$A_{22.1}$ - Descrizione opere di ripristino strutturale (nuovi danni e danni pregressi aggravati)

STIMA DEL COSTO PER IL RIPRISTINO STRUTTURALE

€ _|_|_ _|_|_ _|_|_ ,00

$A_{22.2}$ - Descrizione opere di finitura, impiantistica e miglioramento sismico collegate

STIMA DEL COSTO OPERE FINITURA IMPIANTISTICA E MIGLIORAMENTO SISMICO

€ _|_|_ _|_|_ _|_|_ ,00

$A_{22.3}$ - Descrizione opere di pronto intervento (eventualmente indicare anche il costo del P.I. "a finire")

STIMA DEL COSTO OPERE DI PRONTO INTERVENTO

€ _|_|_ _|_|_ ,00

A_{23} - NOTE

Indicare, eventualmente, altri danni non rilevabili dalla scheda (es. solai di calpestio, pavimentazioni ecc.)

ZONA ROSSA - ACCESSO INTERDETTO

ACCESSO OSTRUITO DALLE MACERIE

A_{24} - DATI DIMENSIONALI (stimati ☒ rilevati ○)

Aula (compresi navate, cappelle, transetti)	Larghezza mt. 6,8	Lunghezza mt. 15	Superficie mq. _|_|_|_	Altezza media mt. 9
Abside	Larghezza mt. 4	Lunghezza mt. 12	Superficie mq. 48	Altezza media mt. 7
Facciata principale	Larghezza mt. 6,8	Altezza mt. 9	Superficie mq. _|_|_|_	
Campanile	Larghezza mt. _|_|_	Lunghezza mt. _|_|_		Altezza mt. _|_|_
Coperture chiesa	Larghezza mt. _|_|_	Lunghezza mt. _|_|_	Superficie mq. _|_|_|_	Altezza massima mt. _|_|_

A_{25} - ELABORATI GRAFICI (piante, sezioni, prospetti, illustrazione di dissesti particolari, allegare eventualmente fotocopie)

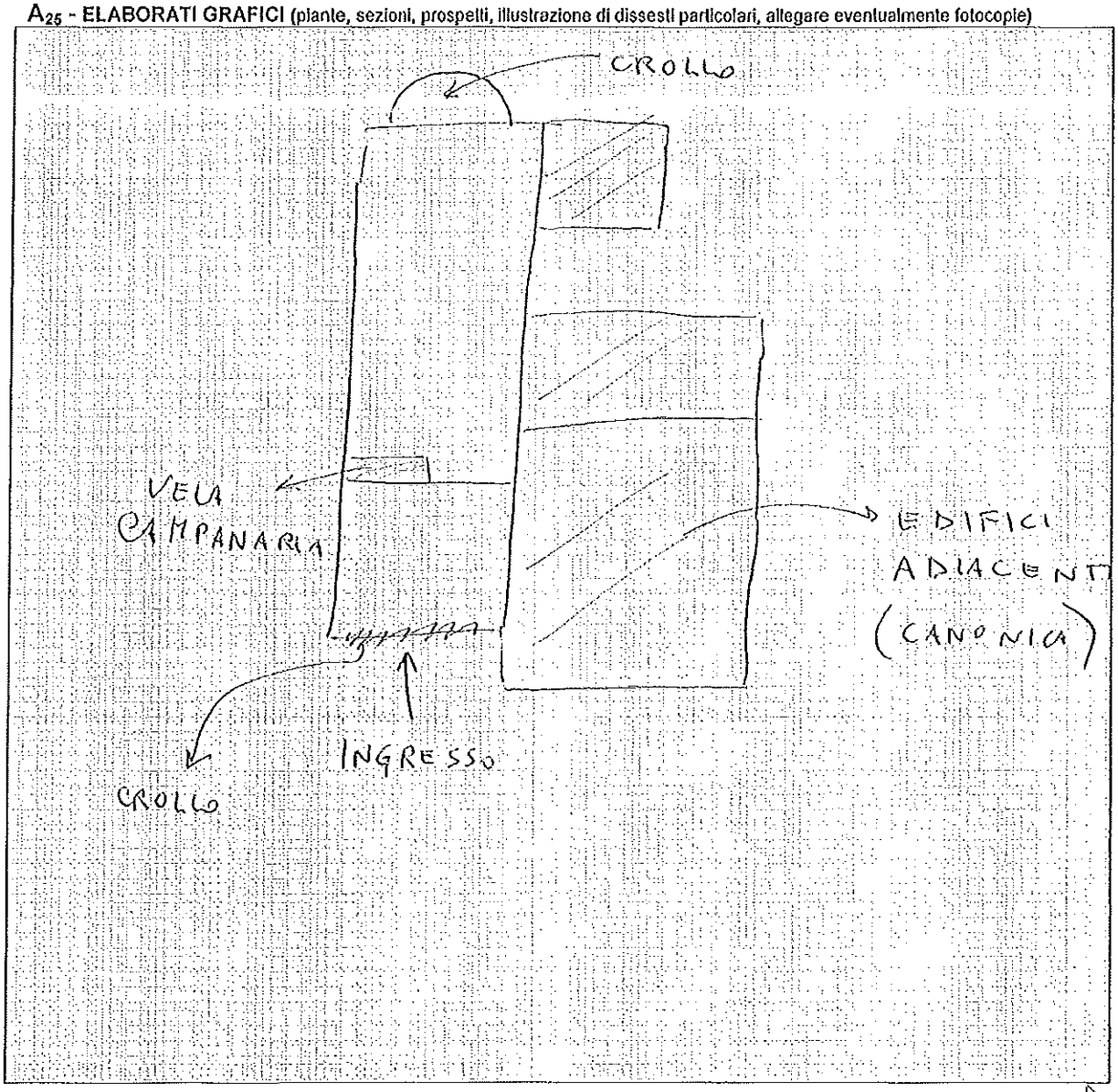

A_{26} – DOCUMENTAZIONE ALLEGATA SI ○ NO ☒

A_{27} - SQUADRA CHE HA ESEGUITO IL RILIEVO

SISMA L'ENTRO ITALIA		C.O.M. ANCONA	SQUADRA N. MAR1 D
Componenti della squadra			
Cognome e nome	Qualifica	Ente appartenenza	Firma
FERLITO ALFREDO	ING.	EUCENTRE - RELUIS	
MARCHESI BEATRICE	ING.	EUCENTRE - RELUIS	
IANNARELLI GIUSEPPE	GEOL.	MIBACT	

ABACO DEI MECCANISMI DI COLLASSO DELLE CHIESE

1. RIBALTAMENTO DELLA FACCIATA

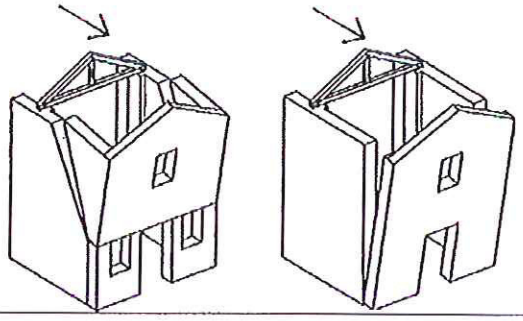

2. MECCANISMI NELLA SOMMITÀ DELLA FACCIATA

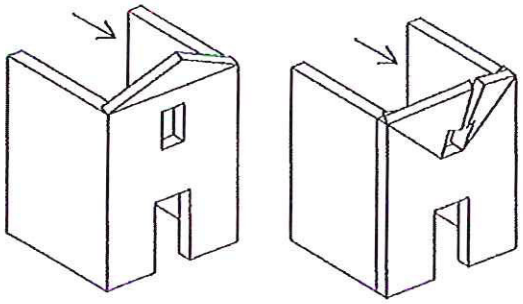

3. MECCANISMI NEL PIANO DELLA FACCIATA

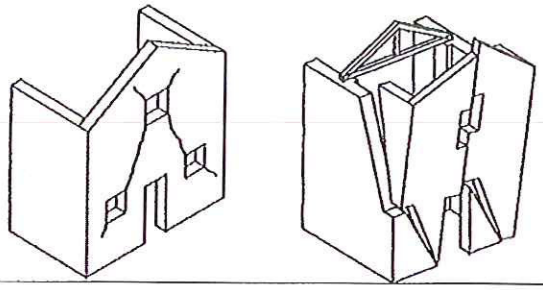

4 - PROTIRO E NARTECE

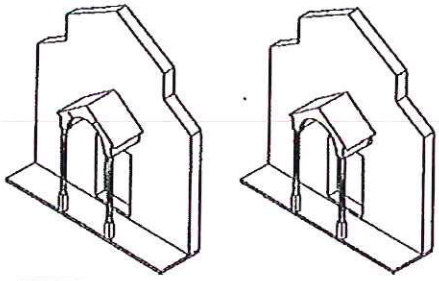

5 - RISPOSTA TRASVERSALE DELL'AULA

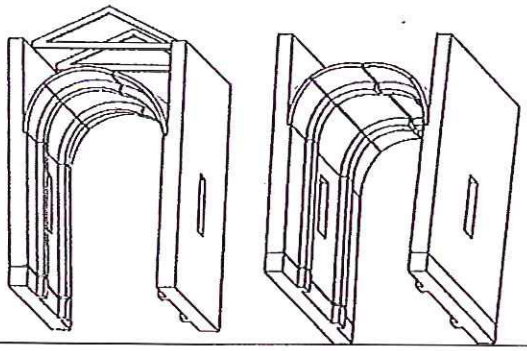

6 - MECCANISMI DI TAGLIO PARETI LATERALI

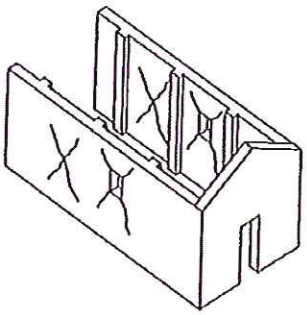

7 - RISPOSTA LONGITUDINALE DEL COLONNATO

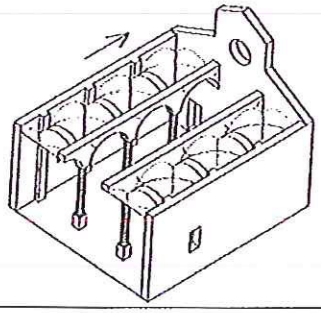

8 - VOLTE DELL'AULA O DELLA NAVATA CENTRALE

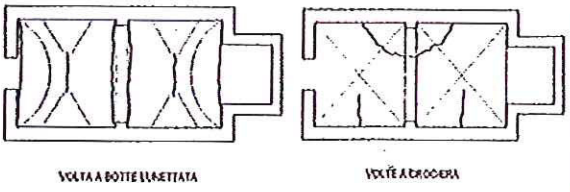

9 - VOLTE DELLE NAVATE LATERALI

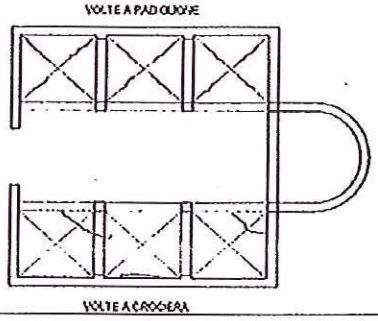

10 - RIBALTAMENTO PARETI DEL TRANSETTO

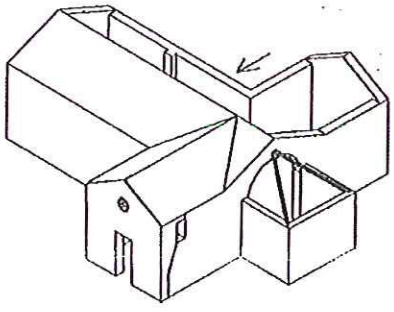

11 - MECCANISMI DI TAGLIO DEL TRANSETTO

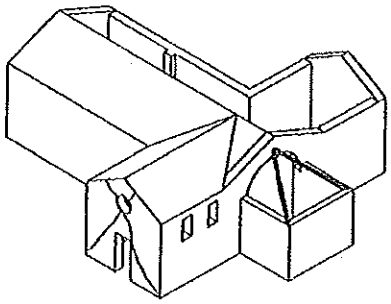

12 - VOLTE DEL TRANSETTO

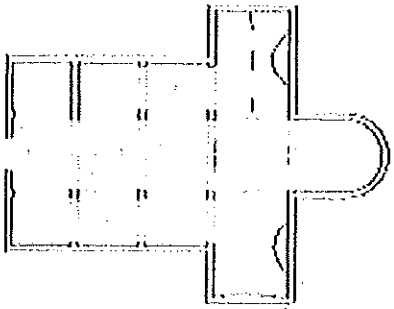

13 - ARCHI TRIONFALI

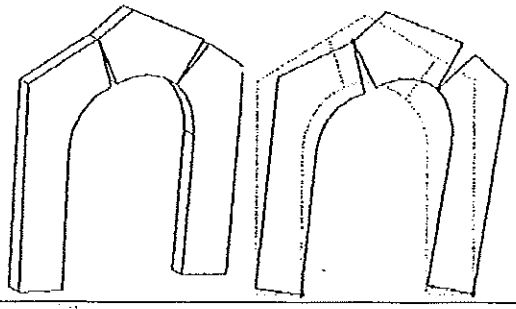

14 - CUPOLA E TAMBURO / TIBURIO

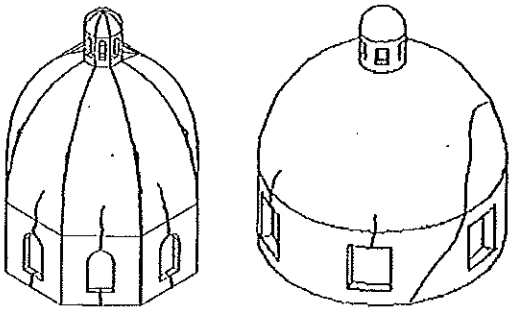

15 – LANTERNA

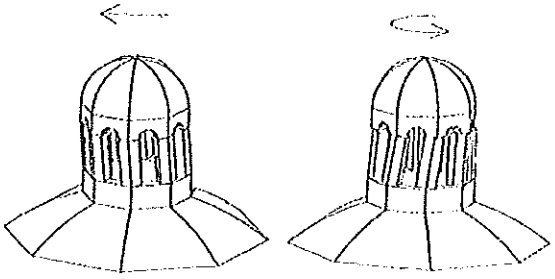

16 - RIBALTAMENTO DELL'ABSIDE

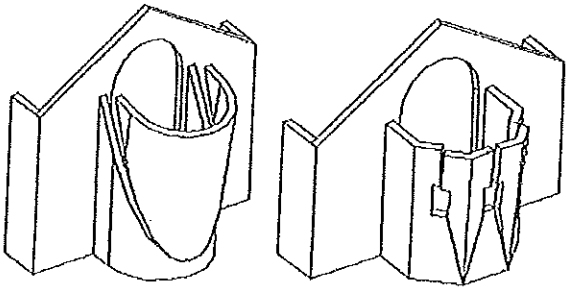

17 - MECCANISMI DI TAGLIO NELL'ABSIDE

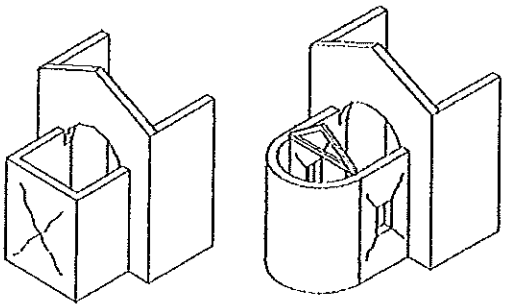

18 - VOLTE DEL PRESBITERIO O DELL'ABSIDE

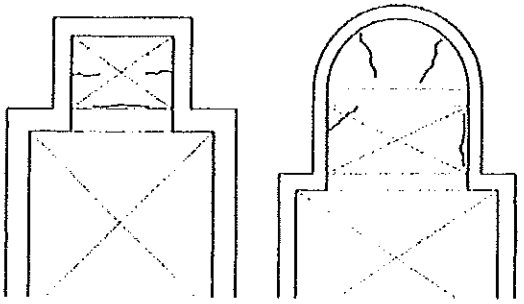

19 – ELEMENTI DI COPERTURA: AULA

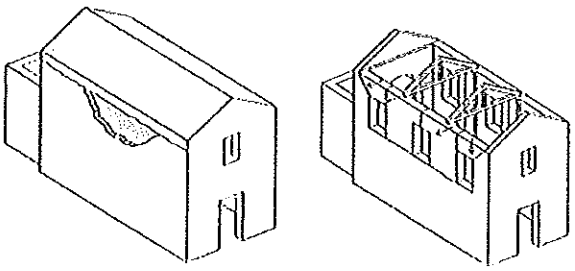

20 - ELEMENTI DI COPERTURA: TRANSETTO

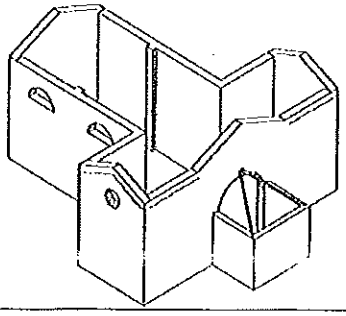

21 - ELEMENTI DI COPERTURA: ABSIDE

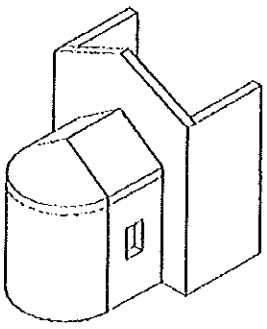

22 - RIBALTAMENTO DELLE CAPPELLE

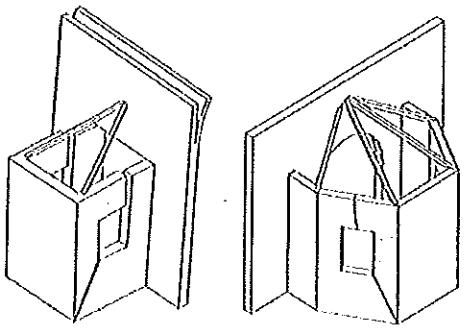

23 - MECCANISMI DI TAGLIO NELLE CAPPELLE

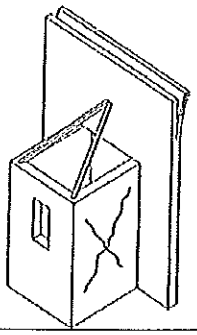

24 - VOLTE DELLE CAPPELLE

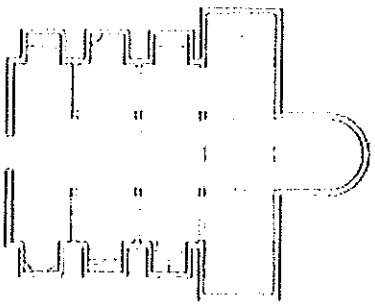

25 - INTERAZIONI IN PROSSIMITA' DI IRREGOLARITÀ

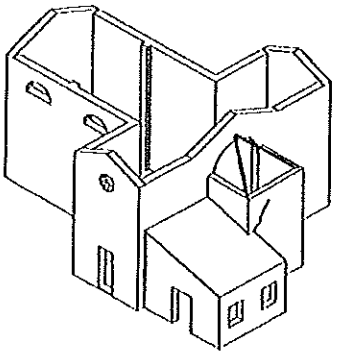

26 - AGGETTI (VELA, GUGLIE, PINNACOLI, STATUE)

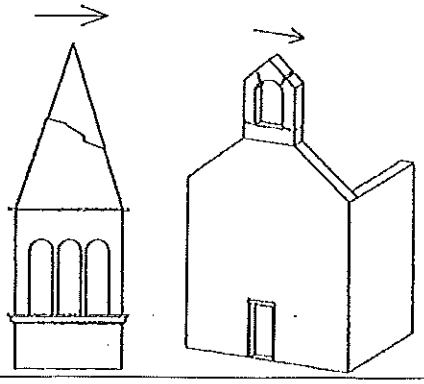

27 - TORRE CAMPANARIA

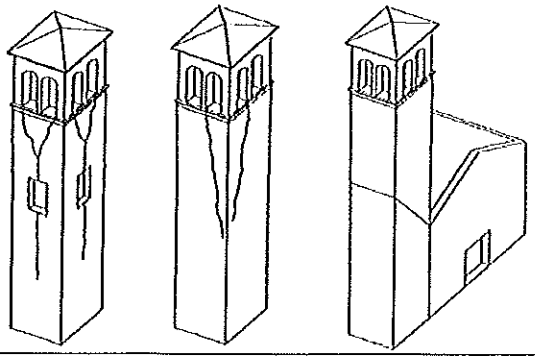

28 - CELLA CAMPANARIA

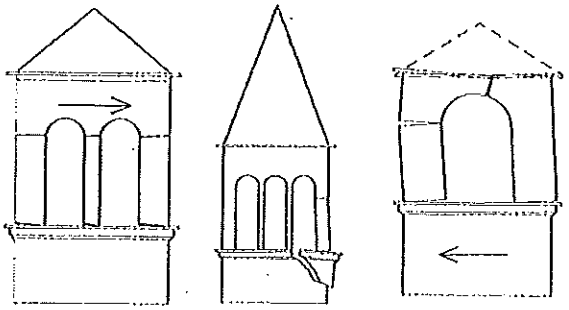

Modello A-DC PCM-DPC MiBAC 2006

11-Nov-2017 12:2:23
Prot. n. T47125/2017
Scala originale: 1:2000
Dimensione cornice: 534.000 x 378.000 metri
Comune: USSITA
Foglio: 20
1 Particella: A