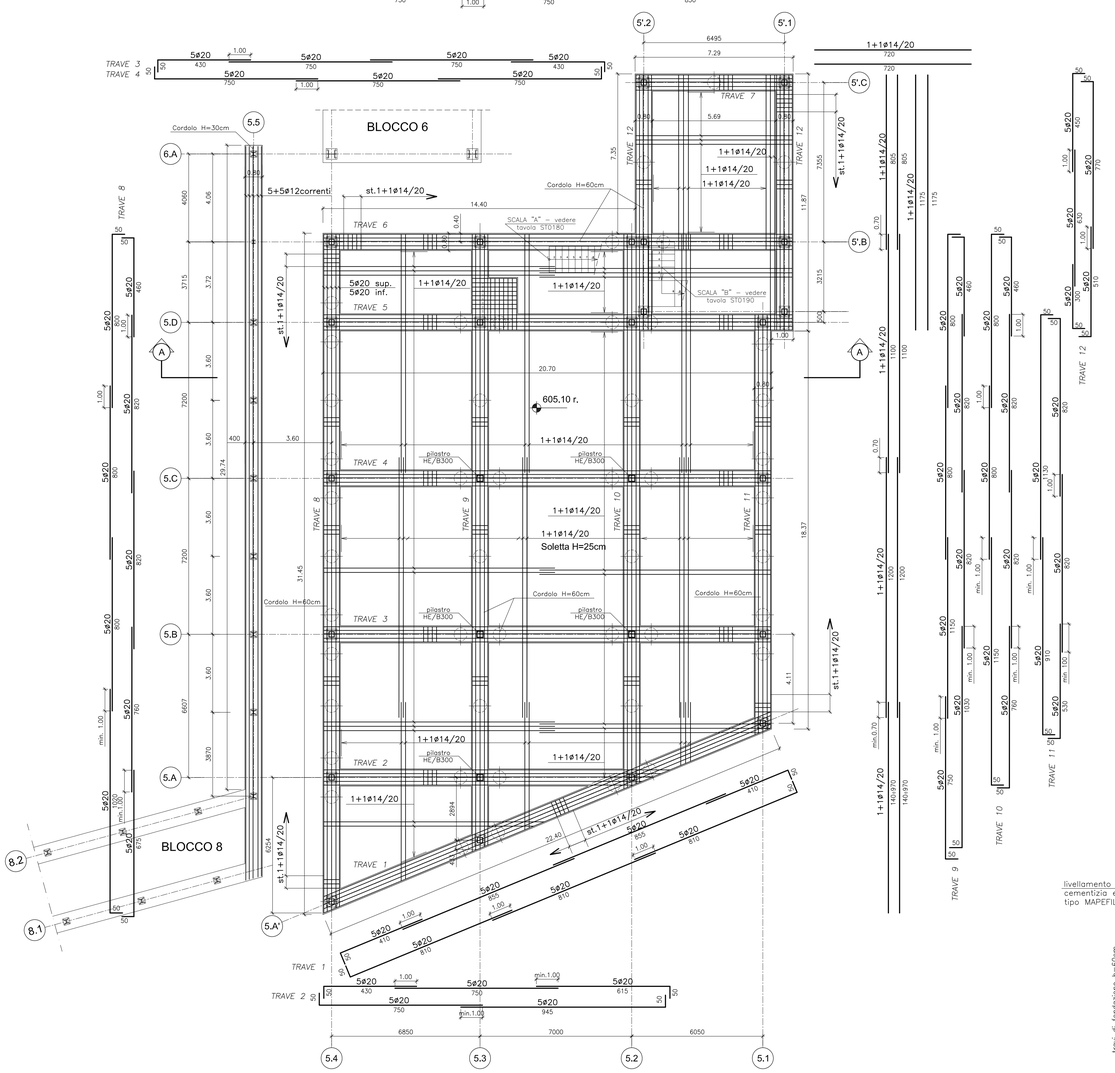

PIANTA A QUOTA FONDAZIONE
SCALA 1:100

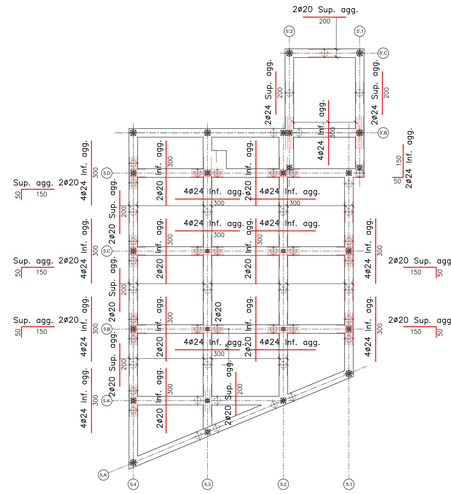

PIANTA ARMATURE AGGIUNTIVE
SCALA 1:200

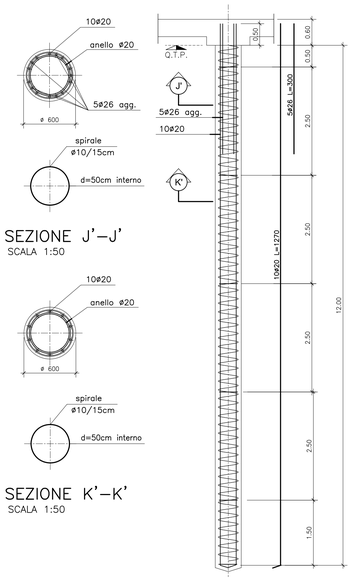

SEZIONE J'–J'
SCALA 1:50

SEZIONE K'–K'
SCALA 1:50

ARMATURA PALO ø600 L=12.00 m
SCALA 1:100

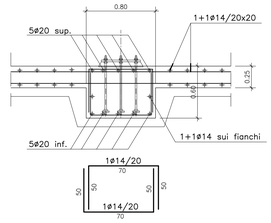

ARMATURA TRAVI DI FONDAZIONE
SCALA 1:25

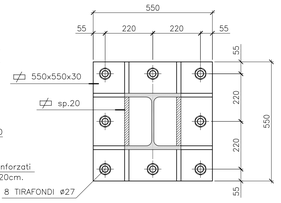

PIASTRA DI BASE HE/B260
SCALA 1:10

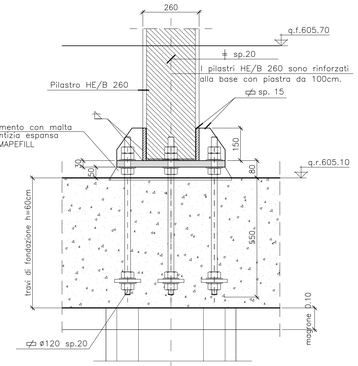

ATTACCO PILASTRO HE/B260
SCALA 1:10

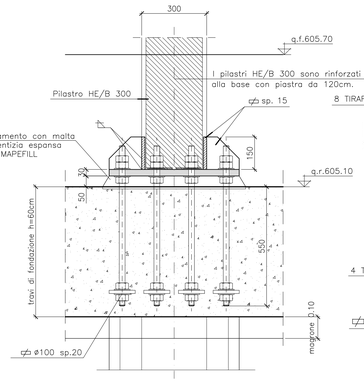

ATTACCO PILASTRO HE/B300
SCALA 1:10

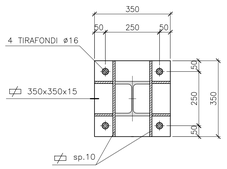

PIASTRA DI BASE HE/B160
SCALA 1:10

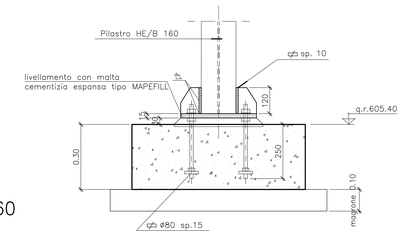

ATTACCO PILASTRO PORTICATO
SCALA 1:10

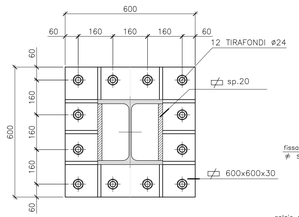

PIASTRA DI BASE HE/B300
SCALA 1:10

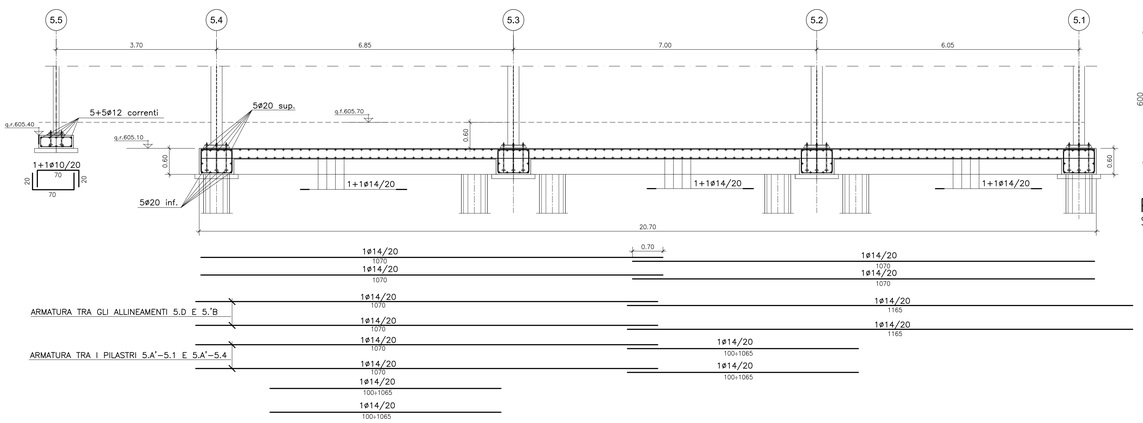

SEZIONE A–A
SCALA 1:50

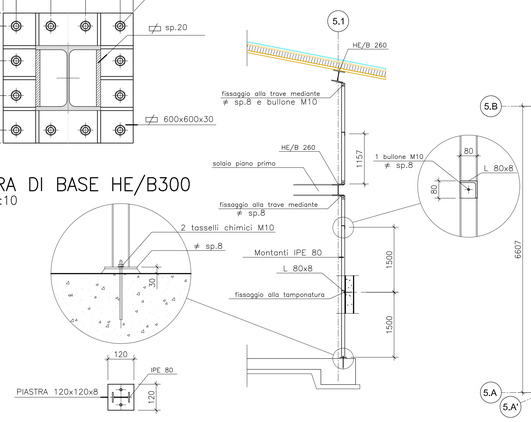

SEZIONI E PARTICOLARI BARACCATURA
SCALA 1:50

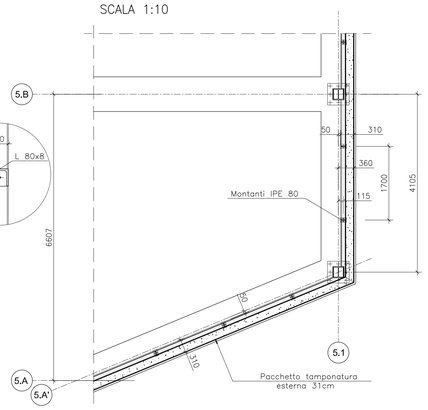

PIANTA STRUTTURA BARACCATURA
SCALA 1:50

CARATTERISTICHE DEI MATERIALI

CALCESTRUZZO STRUTTURE DI FONDAZIONE E CORDOLI PERIMETRALI – C25/30

(CLASSE DI ESPOSIZIONE AMBIENTALE XC2 SECONDO UNI EN 206–1)
- DIMENSIONE MASSIMA DELL'AGGREGATO Dmax= 31,5 mm;
- RAPPORTO ACQUA/CEMENTO MASSIMO 0.60 DA MISURARSI SECONDO UNI 206–1 CON PRELIEVI EFFETTUATI IMMEDIATAMENTE PRIMA DEL GETTO;
- CEMENTO TIPO II–III–IV UNI 197–1 (CLASSE 32,5 – DOSAGGIO MINIMO 280 kg/mc
- CONSISTENZA S4, SECONDO UNI EN 206–1;
- COPRIFERRO MINIMO 45 mm;

CALCESTRUZZO PER PALI DI FONDAZIONE – C25/30

(CLASSE DI ESPOSIZIONE AMBIENTALE XC2 SECONDO UNI EN 206–1)
- DIMENSIONE MASSIMA DELL'AGGREGATO Dmax= 16 mm;
- RAPPORTO ACQUA/CEMENTO MASSIMO 0.60 DA MISURARSI SECONDO UNI 206–1 CON PRELIEVI EFFETTUATI IMMEDIATAMENTE PRIMA DEL GETTO;
- CEMENTO TIPO 325 PTL, CEM II/B–L 32.5 UNI 197–1 – DOSAGGIO 280 kg/mc
- CONSISTENZA S5 (SLUMP 22–25 cm)
- COPRIFERRO MINIMO 70 mm;

CALCESTRUZZO STRUTTURE IN ELEVAZIONE (getto di completamento solai su lamiera grecata) – C25/30

(CLASSE DI ESPOSIZIONE AMBIENTALE XC3 SECONDO UNI EN 206–1)
- DIMENSIONE MASSIMA DELL'AGGREGATO Dmax= 20 mm;
- RAPPORTO ACQUA/CEMENTO MASSIMO 0.60 DA MISURARSI SECONDO UNI 206–1 CON PRELIEVI EFFETTUATI IMMEDIATAMENTE PRIMA DEL GETTO;
- CEMENTO TIPO II–III–IV UNI 197–1 CLASSE 32,5 – DOSAGGIO MINIMO 280 kg/mc
- CONSISTENZA S4, SECONDO UNI EN 206–1;
- COPRIFERRO MINIMO 30 mm;

MAGRONI DI SOTTOFONDAZIONE – PRECONFEZIONATO A DOSAGGIO

(CLASSE DI ESPOSIZIONE AMBIENTALE XC0 SECONDO UNI EN 206–1)
- DIMENSIONE MASSIMA DELL'AGGREGATO Dmax= 30 mm;
- RAPPORTO ACQUA/CEMENTO MASSIMO 0.60, DA MISURARSI SECONDO UNI 206–1
- CEMENTO TIPO II–III–IV, UNI 197–1 CLASSE 42,5 – DOSAGGIO MINIMO 200 kg/mc
- CONSISTENZA S4, SECONDO UNI EN 206–1;
- SPESSORE MINIMO 10 cm

ACCIAIO PER ARMATURE – B450C

TRAFILATO IN BARRE TONDE 6 <= ø <= 40 AD ADERENZA MIGLIORATA (CONFORME D.M. 17.01.2008
- TENSIONE CARATTERISTICA DI SNERVAMENTO Fyk >4500 DaN/cmq
- TENSIONE CARATTERISTICA DI ROTTURA Ftk > 5400 DaN/cmq
- ALLUNGAMENTO (Agt)k >7.5%

ACCIAIO PER CARPENTERIA METALLICA – S355JR

LAMINATI A CALDO CON SEZIONE APERTA E SPESSORI DEI PIATTI t<40 mm (CONFORME D.M. 17.01.2008– CLASSE DI ESECUZIONE EXC3)
- TENSIONE CARATTERISTICA DI SNERVAMENTO Fyk >3550 daN/cmq
- TENSIONE CARATTERISTICA DI ROTTURA Ftk > 5100 daN/cmq
- MODULO ELASTICO NORMALE E = 2100000 DaN/cmq

BULLONI E TIRAFONDI DI ANCORAGGIO:
- VIti: Classe 8.8 e 10.9 (giunzioni per controventi) Secondo UNI EN 15048; Tirafondi di ancoraggio in acciaio classe 8.8
- Dadi: Classe 8 e 10 secondo UNI EN ISO 898
- Rondelle piane in acciaio UNI 6592/125

ACCIAIO PER LAMIERE GRECATE

LAMIERA GRECATA COLLABORANTE H=55 mm p=600 mm sp. 8/10 mm IN ACCIAIO ZINCATO QUALITA' S280GD+Z – UNI EN10326:2009
- TENSIONE CARATTERISTICA DI SNERVAMENTO Fyk >2800 daN/cmq
- TENSIONE CARATTERISTICA DI ROTTURA Ftk > 3600daN/cmq
- Unioni saldate UNI EN ISO 3834

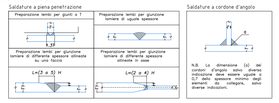

NOTE
- TUTTE LE MISURE SARANNO VERIFICATE IN CANTIERE PRIMA DELL'INIZIO DEI LAVORI.
- LE TRAVI IN CARPENTERIA METALLICA DOVRANNO PREVEDERE UNA RESISTENZA AL FUOCO MINIMA PARI A R30.
- LA LAMIERA GRECATA DEI SOLAI DEL 1^^ PIANO (BLOCCHI 1–5) DOVRA' PREVEDERE UNA PROTEZIONE AL FUOCO REI 30

CONNETTORI A TAGLIO SU TRAVI PRINCIPALI (BLOCCHI 1–5)
- Pioli tipo Nelson ø12/30 H=90mm
- Acciaio S235J2G3 e C450 (ex S737–3c)

LEGNO LAMELLARE PER TRAVI DI COPERTURA E ARCARECCI
- Legno lamellare incollato di abete rosso classe GL 24 h

REGIONE MARCHE

Comune di Visso
Provincia di Macerata

I Borghi più belli d'Italia

PROGETTAZIONE PRELIMINARE, DEFINITIVA ED ESECUTIVA, COORDINAMENTO DELLA SICUREZZA IN FASE DI PROGETTAZIONE CON RISERVA DI AFFIDAMENTO DEI SERVIZI DI DIREZIONE LAVORI, MISURA E CONTABILITÀ E COORDINAMENTO DELLA SICUREZZA IN FASE DI ESECUZIONE RELATIVI AI LAVORI DI REALIZZAZIONE DELLE STRUTTURE DI EMERGENZA NECESSARIE A GARANTIRE LA CONTINUITÀ DEI SERVIZI PER LA COLLETTIVITÀ E DELLE PREESISTENTI ATTIVITÀ ECONOMICHE E PRODUTTIVE A VISSO

C.U.P.: E62F17001120001 C.I.G.: 7510748153

RESPONSABILE UNICO DEL PROCEDIMENTO: Dott. Ing. CRISTIANO FARRONI

L'Impresa ESECUTRICE:

Consorzio Stabile Grandi Lavori S.c.r.l.
CONSORZIO STABILE GRANDI LAVORI S.C.R.L.
indirizzo: Zona Ind le orc
85038 SENISE (PZ)
TEL 0973/556141

BULFARO

rpa
Integrazione delle prestazioni specialistiche: Ing. DINO BONADIES
Progettazione strutture: Ing. VALERIO MASTROIANNI
Ing. ALESSANDRO PIERI
Progettazione impianti elettrici e speciali: Ing. M. GABRIELA SORCI
Progettazione impianti meccanici e fluido: Ing. LUIGI SPINOZZI
Ing. MARCO GALAZZO
Progettazione antincendio: Ing. NUMA TONDINI
Geologia e geotecnica: Dott. Geol. STEFANO FAUSTOLI
Coordinamento della sicurezza in fase di esecuzione : Ing. DANIELE AZZARICMJ
Aspetti archeologici : Dott. MARCO MENICHINI
Coordinamento Sicurezza in fase di Esecuzione: Ing. LUIGI EVINE

Il Progettista:

ORDINE DEGLI ARCHITETTI PIANIFICATORI PAESAGGISTI E CONSERVATORI
Settore A N° A 629
DOTTORE INGEGNERE DINO BONADIES
SEZIONE A: ARCHITETTURA - SETTORE B: INGEGNERIA - SETTORE C: PIANIFICAZIONE TERRITORIALE

Il Direttore dei Lavori:

ORDINE DEGLI ARCHITETTI PIANIFICATORI PAESAGGISTI E CONSERVATORI DELLA PROVINCIA DI MACERATA
DOTT. ARCH. OMAR CRISTALLINI N° 867

PERIZIA DI VARIANTE E SUPPLETIVA N. 1

Elaborato	Pratica	
ST0100	18018_DAG	Blocco 5 : Armatura fondazioni pianta e sezioni - Baraccatura 1:Varie
	Codifica elaborato DAG_4DS008b	

Rev.	Data	Motivazione	Redatto	Verificato	Approvato	Autorizzato
A	FEBBRAIO 2021	VARIANTE 1	PONTICELLI	PAGLIA	CRISTALLINI	D. BONADIES

Questo documento è di proprietà esclusiva. E' proibita la riproduzione anche parziale e la cessione a terzi senza la nostra autorizzazione.