ID 2029

Presidenza del Consiglio dei Ministri
DIPARTIMENTO DELLA PROTEZIONE CIVILE

Ministero per i Beni e le Attività Culturali

GRUPPO DI LAVORO PER LA SALVAGUARDIA E LA PREVENZIONE DEI BENI CULTURALI DAI RISCHI NATURALI

U.C.C.R. - MARCHE
SCHEDA 2° LIVELLO
VALIDATA
IN DATA 25.2.2017
Arch. B. DE MARTINIS

PROTEZIONE CIVILE NAZIONALE

SISMA

EMERGENZA POST-SISMA

SCHEDA PER IL RILIEVO DEL DANNO AI BENI CULTURALI – CHIESE

MODELLO A – DC
Prima sezione

A_1

Data 17 02 2017	N° progressivo 001	N° Scheda _____ (a cura dell'ufficio)

A_2 – RIFERIMENTO VERTICALE

Bene complesso ○	Bene individuo ●
Denominazione bene complesso:	
Numero schede beni componenti	Codice livello superiore
Tipologia	☒ chiesa ☐ canonica ☐ palazzo ☐ castello ☐ torre ☐ bene archeologico ☐ altro
Pianta	● regolare ○ con cortili ○ ad ali aperte ○ lineare ○ altro

A_3 – LOCALIZZAZIONE GEOGRAFICO AMMINISTRATIVA

Regione MARCHE	Codice Istat comune	*Indirizzo* 1 ○ via 2 ○ corso 3 ○ vicolo 4 ○ piazza 5 ○ località
Provincia MACERATA		num.civico
Comune CAMERINO		
Località CAMPOLARZO		
Sezione censuaria	N° complesso o aggregato	N° edificio
Foglio 167	Data	Particelle A	Sub.

A_4 – COORDINATE UTM

Quadrante	Longitudine Est (x) 13,149670°	Latitudine Nord(y) 43,136212°	● Lettura GPS

A_5 – OGGETTO

Denominazione bene:	CHIESA DI SAN SILVESTRO
Denominazione storica:	
Datazione: anno	secolo 15° epoca	Ultima trasformazione 2000
Proprietà:	PARROCCHIA DI SAN SILVESTRO ☎ 3333-759205
Utilizzatore:	PARROCCHIA ☎ 3333-759205

IN VALDIEA

A_6 – DESTINAZIONE D'USO ATTUALE

Uso		Utilizzazione temporale			Affollamento
		Continuo	Saltuario	Non utilizzato	
Cattedrale / Duomo	☐	○	○	○	☐
Chiesa ~~parrocchiale~~	■	○	●	○	■
Oratorio	☐	○	○	○	☐
Santuario	☐	○	○	○	☐
Museo	☐	○	○	○	☐
Auditorium	☐	○	○	○	☐
Servizi	☐	○	○	○	☐
Altro _____	☐	○	○	○	☐

A_7 – CARATTERISTICHE DEL SITO

In piano ○	Su rilievo / su cresta / su vetta ○	Su riporto ○	In pendio / su versante ●	Avvallamento ○

A_8 – CONTESTO URBANO E POSIZIONE

Centro urbano ○	Periferia urbana ○	Area industriale - commerciale ○	Area agricola ●	Centro storico ○

Isolata ●	Connessa con altri edifici ○ su __ lati	Altro ○ .....

A_9 – INFRASTRUTTURE

Accesso pedonale	○	Rete viaria idonea in relazione al rischio	☐
Accesso carrabile	●	Parcheggio nelle vicinanze	☐
Accesso con altezza inferiore a 4 metri	○	Spazi aperti a disposizione	■
Accesso con mezzi pesanti	○	Altro ☐ _____	

A_{10} – PRESENZA DI RISCHIO

		RILEVAZIONE DIRETTA	INFORMAZIONI ACQUISITE
Insediamento minacciato da frana	☐	○	○
Insediamento in zona alluvionabile	☐	○	○
Insediamento soggetto a minacce di tipo industriale	☐	○	○
Insediamento soggetto ad altre minacce naturali	☐	○	○

A_{11} – TIPOLOGIA DEI BENI ARTISTICI PRESENTI

TIPOLOGIA		Num.	superficie	TIPOLOGIA		Num.	superficie
Affreschi	■	__	2180	Dipinti mobili su vario supporto	■	03	0018
Mosaici	☐	__	___	Arredi (soffitti, amboni, pulpito, stalli corali)	☐	__	___
Stucchi	☐	__	___	Decorazioni plastiche mobili	☐	__	___
Arazzi	☐	__	___	Manufatti in carta e pergamena	☐	__	___
Altari / statue	☐	__	___	Reperti archeologici	☐	__	___
Libri / Stampe	☐	__	___	Altri	☐	__	___

A_{12} – DOCUMENTAZIONE FOTOGRAFICA - Realizzata da PELAGATTI, ROSSI ..... SI ● NO ○

A_{13} – COMPILATORE SCHEDA

Cognome ROSTI	Nome ANNALISA
Ente/ufficio di appartenenza UNIPV - RELUIS	
☎ _____	E-Mail: annalisa.rosti@unipv.it

MODELLO A – DC
Seconda sezione

A_{14} - RIFERIMENTO SCHEDA DELLA VULNERABILITA' DELLE CHIESE

N° Scheda _ _ _ _ _ _	Data _ _ _ _ _ _	Ente _ _ _ _ _ _ _ _ _ _ _ _ _ _ _ _

A_{15} - STATO DI MANUTENZIONE GENERALE

Buono ○	Discreto ●	Scadente ○	Pessimo ○	In corso lavori ☐
Eventuali precedenti lesioni esistenti	NO ○	SI ●	Limitate ●	Estese ○ Gravi ○

A_{16} - DANNO SISMICO (Abaco dei meccanismi di collasso delle chiese)

LIVELLO DI DANNO

0 - ☐☐☐☐☐ assenza di danno
1 - ■☐☐☐☐ danno lieve
2 - ■■☐☐☐ danno moderato
3 - ■■■☐☐ danno grave
4 - ■■■■☐ danno molto grave
5 - ■■■■■ crollo

IDENTIFICAZIONE DEL DANNO

danno sismico
danno pregresso
aggravamento

1	**RIBALTAMENTO DELLA FACCIATA**	
danno	DISTACCO DELLA FACCIATA DALLE PARETI O EVIDENTI FUORI PIOMBO	NO
2	**MECCANISMI NELLA SOMMITÀ DELLA FACCIATA**	
danno	RIBALTAMENTO DEL TIMPANO, CON LESIONE ORIZZONTALE O A V – DISGREGAZIONE DELLA MURATURA O SCORRIMENTO DEL CORDOLO – ROTAZIONE DELLE CAPRIATE	
3	**MECCANISMI NEL PIANO DELLA FACCIATA**	
danno	LESIONI INCLINATE (TAGLIO) – LESIONI VERTICALI O ARCUATE (ROTAZIONE) – ALTRE FESSURAZIONI O SPANCIAMENTI	
4	**PROTIRO – NARTECE**	
danno	LESIONI NEGLI ARCHI O NELLA TRABEAZIONE PER ROTAZIONE DELLE COLONNE – DISTACCO DALLA FACCIATA – MARTELLAMENTO	
5	**RISPOSTA TRASVERSALE DELL'AULA**	
danno	LESIONI NEGLI ARCONI (CON EVENTUALE PROSECUZIONE NELLA VOLTA) – ROTAZIONI DELLE PARETI LATERALI – LESIONI A TAGLIO NELLE VOLTE – FUORI PIOMBO E SCHIACCIAMENTO NELLE COLONNE	
6	**MECCANISMI DI TAGLIO NELLE PARETI LATERALI (RISPOSTA LONGITUDINALE)**	
danno	LESIONI INCLINATE (SINGOLE O INCROCIATE) – LESIONI IN CORRISPONDENZA DI DISCONTINUITÀ NELLA MURATURA	
7	**RISPOSTA LONGITUDINALE DEL COLONNATO NELLE CHIESE A PIÙ NAVATE**	
danno	LESIONI NEGLI ARCHI O NEGLI ARCHITRAVI LONGITUDINALI – SCHIACCIAMENTO E/O LESIONI ALLA BASE DEI PILASTRI – LESIONI A TAGLIO NELLE VOLTE DELLE NAVATE LATERALI	
8	**VOLTE DELLA NAVATA CENTRALE**	
danno	LESIONI NELLE VOLTE DELL'AULA CENTRALE – SCONNESSIONI DELLE VOLTE DAGLI ARCONI	
9	**VOLTE DELLE NAVATE LATERALI**	
danno	LESIONI NELLE VOLTE O SCONNESSIONI DAGLI ARCONI O DALLE PARETI LATERALI	
10	**RIBALTAMENTO DELLE PARETI DI ESTREMITÀ DEL TRANSETTO**	
danno	DISTACCO DELLA PARETE FRONTALE DALLE PARETI LATERALI – RIBALTAMENTO O DISGREGAZIONI DEL TIMPANO IN SOMMITÀ	
11	**MECCANISMI DI TAGLIO NELLE PARETI LATERALI DEL TRANSETTO**	
danno	LESIONI INCLINATE (SINGOLE O INCROCIATE) – LESIONI ATTRAVERSO DISCONTINUITÀ	
12	**VOLTE DEL TRANSETTO**	
danno	LESIONI NELLE VOLTE O SCONNESSIONI DAGLI ARCONI E DALLE PARETI LATERALI	
13	**ARCHI TRIONFALI**	
danno	LESIONI NELL'ARCO – SCORRIMENTO DI CONCI – SCHIACCIAMENTO O LESIONI ORIZZONTALI ALLA BASE DEI PIEDRITTI	

14	CUPOLA – TAMBURO/TIBURIO	☐
danno	LESIONI NELLA CUPOLA (AD ARCO) CON EVENTUALE PROSECUZIONE NEL TAMBURO	☐☐☐☐☐
15	LANTERNA	☐
danno	LESIONI NEL CUPOLINO DELLA LANTERNA – ROTAZIONI O SCORRIMENTI DEI PIEDRITTI	☐☐☐☐☐
16	RIBALTAMENTO DELL'ABSIDE	■
danno	LESIONI VERTICALI O ARCUATE NELLE PARETI DELL'ABSIDE – LESIONI VERTICALI NEGLI ABSIDI POLIGONALI – LESIONE AD U NEGLI ABSIDI SEMICIRCOLARI	■■■☐☐
17	MECCANISMI DI TAGLIO NEL PRESBITERIO O NELL'ABSIDE	■
danno	LESIONI INCLINATE (SINGOLE O INCROCIATE) – LESIONI IN CORRISPONDENZA DI DISCONTINUITÀ MURARIE	■☐☐☐☐
18	VOLTE DEL PRESBITERIO O DELL'ABSIDE	☐
danno	LESIONI NELLE VOLTE O SCONNESSIONI DAGLI ARCONI O DALLE PARETI LATERALI	☐☐☐☐☐
19	MECCANISMI NEGLI ELEMENTI DI COPERTURA – PARETI LATERALI DELL'AULA	■
danno	LESIONI VICINE ALLE TESTE DELLE TRAVI LIGNEE, SCORRIMENTO DELLE STESSE – SCONNESSIONI TRA CORDOLI E MURATURA – MOVIMENTI SIGNIFICATIVI DEL MANTO DI COPERTURA	■■☐☐☐
20	MECCANISMI NEGLI ELEMENTI DI COPERTURA – TRANSETTO	☐
danno	LESIONI VICINE ALLE TESTE DELLE TRAVI LIGNEE, SCORRIMENTO DELLE STESSE – SCONNESSIONI TRA I CORDOLI E MURATURA – MOVIMENTI SIGNIFICATIVI DEL MANTO DI COPERTURA	☐☐☐☐☐
21	MECCANISMI NEGLI ELEMENTI DI COPERTURA – ABSIDE E PRESBITERIO	☐
danno	LESIONI VICINE ALLE TESTE DELLE TRAVI LIGNEE, SCORRIMENTO DELLE STESSE – SCONNESSIONI TRA I CORDOLI E MURATURA – MOVIMENTI SIGNIFICATIVI DEL MANTO DI COPERTURA	☐☐☐☐☐
22	RIBALTAMENTO DELLE CAPPELLE	☐
danno	DISTACCO DELLA PARETE FRONTALE DALLE PARETI LATERALI	☐☐☐☐☐
23	MECCANISMI DI TAGLIO NELLE PARETI DELLE CAPPELLE	☐
danno	LESIONI INCLINATE (SINGOLE O INCROCIATE) – LESIONI IN CORRISPONDENZA DI DISCONTINUITÀ MURARIE	☐☐☐☐☐
24	VOLTE DELLE CAPPELLE	☐
danno	LESIONI NELLE VOLTE O SCONNESSIONI DALLE PARETI LATERALI	☐☐☐☐☐
25	INTERAZIONI IN PROSSIMITÀ DI IRREGOLARITÀ PLANO-ALTIMETRICHE (CORPI ADIACENTI, ARCHI RAMPANTI)	■
danno	MOVIMENTO IN CORRISPONDENZA DI DISCONTINUITÀ COSTRUTTIVE - LESIONI NELLA MURATURA PER MARTELLAMENTO	■■☐☐☐
26	AGGETTI (VELA, GUGLIE, PINNACOLI, STATUE)	☐
danno	EVIDENZA DI ROTAZIONI PERMANENTI O SCORRIMENTO – LESIONI	☐☐☐☐☐
27	TORRE CAMPANARIA	■
danno	LESIONI VICINO ALLO STACCO DAL CORPO DELLA CHIESA – LESIONI A TAGLIO O SCORRIMENTO – LESIONI VERTICALI O ARCUATE (ESPULSIONE DI UNO O PIÙ ANGOLI)	■☐☐☐☐
28	CELLA CAMPANARIA	■
danno	LESIONI NEGLI ARCHI – ROTAZIONI O SCORRIMENTI DEI PIEDRITTI	■☐☐☐☐

A_{17} - INDICE DI DANNO

n = 19 (numero dei meccanismi possibili) d = 17 (punteggio totale di danno) $i_d = d / 5n =$ 0,28

A_{18} - AGIBILITA'

Agibile ○	Inagibile ○

Parzialmente Agibile ○	Agibile con Provvedimenti ●	Temporaneamente Inagibile ○	Inagibile per cause Esterne ○
Indicare le parti agibili	Segnalare i provvedimenti anche indicandoli nella tabella sottostante	☐ Verifica più accurata ☐ Si consiglia visita di esperti ☐ Altro	Indicare le cause esterne

A_{19} – TIPO DI VISITA

Completa ○	Parziale ●	Solo dall'esterno ○	Motivi ostativi SOTTOTETTO E TORRE CAMPANARIA NON ISPEZIONABILI

A_{20} - PROVVEDIMENTI DI P.I. SUGGERITI (* interventi limitati ** interventi estesi)

	PROVVEDIMENTI	*	**		PROVVEDIMENTI	*	**
1	Revisione manto di copertura	☐	☐	8	Ripristino smaltimento delle acque meteoriche	☐	☐
2	Copertura provvisoria	☐	☐	9	Monitoraggio	☐	☐
3	Puntellamenti	☐	☐	10	Protezioni o consolidamenti su opere d'arte fisse	☐	☐
4	Rimozione delle macerie	☐	☐	11	Catalogazione e smontaggio delle parti pericolanti	☐	☐
5	Transennamenti / recinzioni / protezioni	☐	☐	12	Sgombero opere d'arte mobili	☐	☐
6	Consolidamenti localizzati	●	☐	13	Raccolta sistematica dei frammenti	☐	☐
7	Messa in opera di cerchiatura e/o tiranti	☐	☐	14	Ricovero e protezione dei frammenti	☐	☐

A_{21} - DANNI ALL'APPARATO DECORATIVO E ALLE OPERE D'ARTE *(scheda dettagliata a parte)*

$A_{21.1}$ - Descrizione apparato decorativo o opera d'arte

SOFFITTO AFFRESCATO TOTALMENTE. L'AFFRESCO ~~[illegible]~~ PRESBITERIALE PROBABILMENTE CONTINUA SOTTO L'INTONACO PIÙ RECENTE CON ANDAMENTO SEMI CIRCOLARE ED ANCHE SULLA RESTANTE PARTE COME EMERSO DA SAGGI EFFETTUATI

$A_{21.2}$ - Descrizione danno

$A_{21.3}$ - Provvedimenti provvisionali sugli apparati decorativi e sgombero opere d'arte mobili

SI CONSIGLIA INTERVENTO STORICO DELL'ARTE ☐

STIMA DEL COSTO PER LA SALVAGUARDIA DELLE OPERE D'ARTE

€ _|_|_|_|_|_|_|,00

A_{22} - DESCRIZIONE E STIMA SOMMARIA DELLE OPERE NECESSARIE

$A_{22.1}$ - Descrizione opere di ripristino strutturale (nuovi danni e danni pregressi aggravati)

.....

.....

.....

STIMA DEL COSTO PER IL RIPRISTINO STRUTTURALE

€ ___ ___ ___

A_{25} - ELABORATI GRAFICI (piante, sezioni, prospetti, illustrazione di dissesti particolari, allegare eventualmente fotocopie)

A_{26} – DOCUMENTAZIONE ALLEGATA SI ☒ NO ☐

PLANIMETRIA

A_{27}. SQUADRA CHE HA ESEGUITO IL RILIEVO

SISMA		C.O.M.	SQUADRA N. MAROP
Componenti della squadra			
Cognome e nome	Qualifica	Ente appartenenza	Firma
ROSSI ANNALISA	ING	UNIPV - RELIS	
PELLEGRINI DITO	AT	SBAP. - VR - LAGUNA	
MALOMO DANIELE	ING	UNIPV	

Modello A-DC PCM-DPC MiBAC 2006

ABACO DEI MECCANISMI DI COLLASSO DELLE CHIESE

1. RIBALTAMENTO DELLA FACCIATA

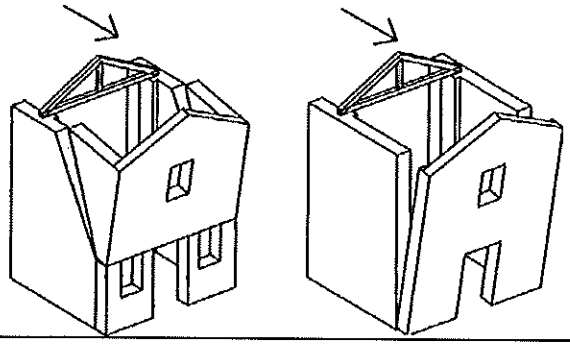

2. MECCANISMI NELLA SOMMITÀ DELLA FACCIATA

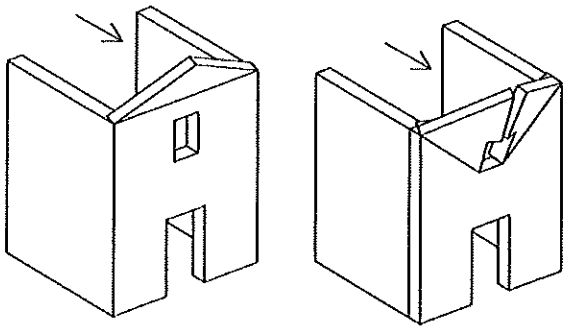

3. MECCANISMI NEL PIANO DELLA FACCIATA

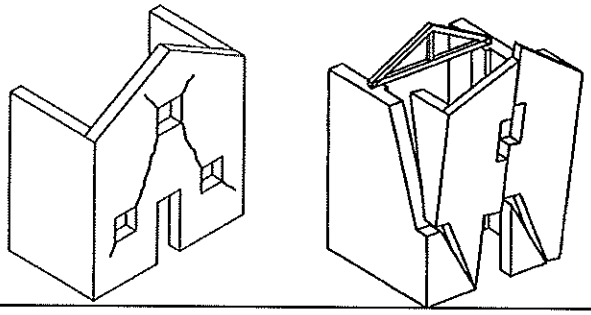

4 - PROTIRO E NARTECE

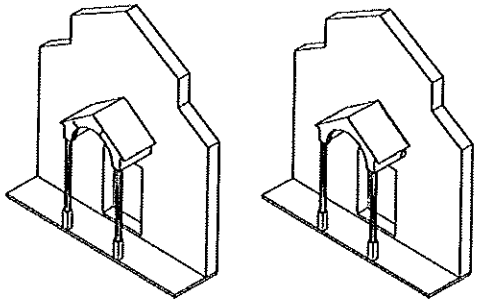

5 - RISPOSTA TRASVERSALE DELL'AULA

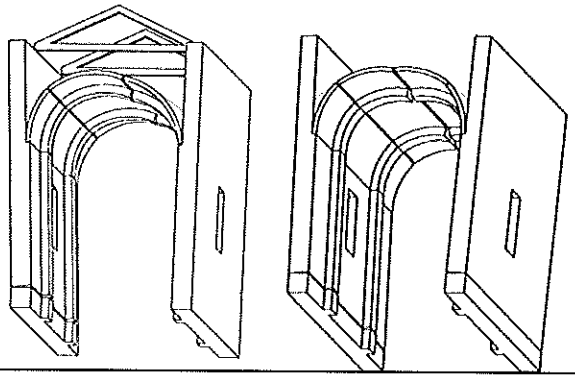

6 - MECCANISMI DI TAGLIO PARETI LATERALI

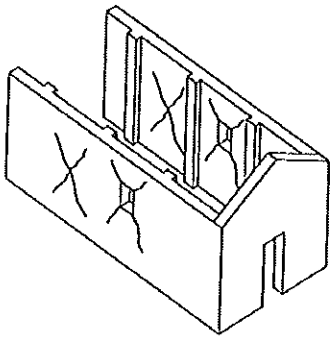

7 - RISPOSTA LONGITUDINALE DEL COLONNATO

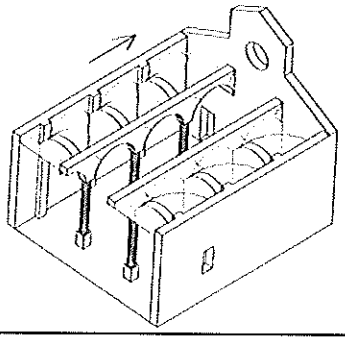

8 - VOLTE DELL'AULA O DELLA NAVATA CENTRALE

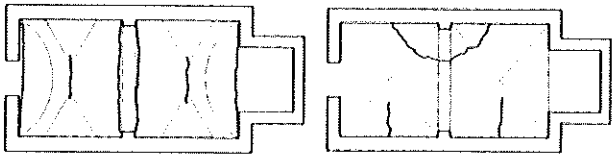

VOLTA A BOTTE LUNETTATA

VOLTE A CROCIERA

9 - VOLTE DELLE NAVATE LATERALI

VOLTE A PADIGLIONE

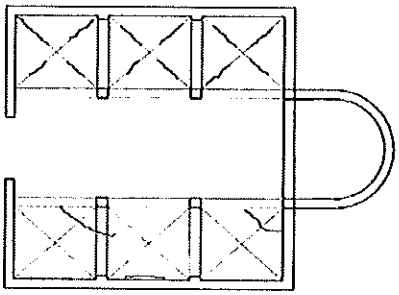

VOLTE A CROCIERA

10 - RIBALTAMENTO PARETI DEL TRANSETTO

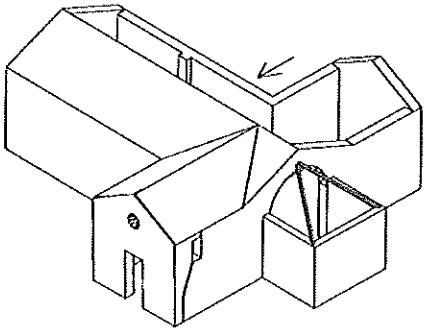

11 - MECCANISMI DI TAGLIO DEL TRANSETTO

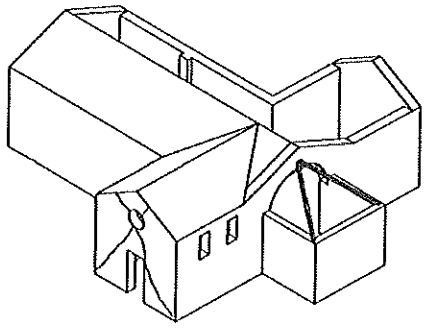

12 - VOLTE DEL TRANSETTO

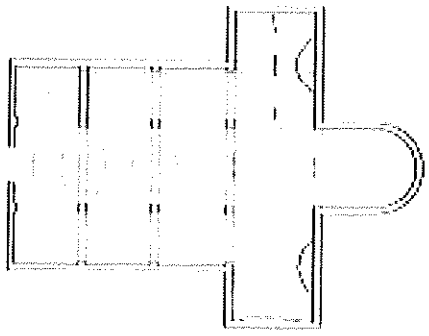

13 - ARCHI TRIONFALI

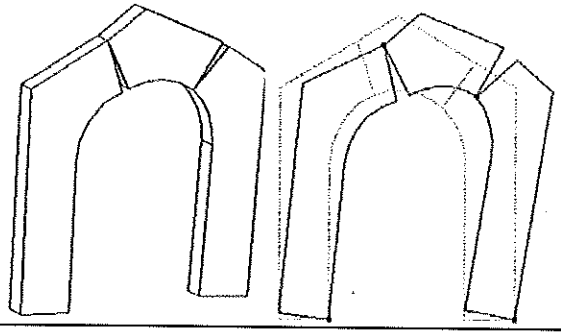

14 - CUPOLA E TAMBURO / TIBURIO

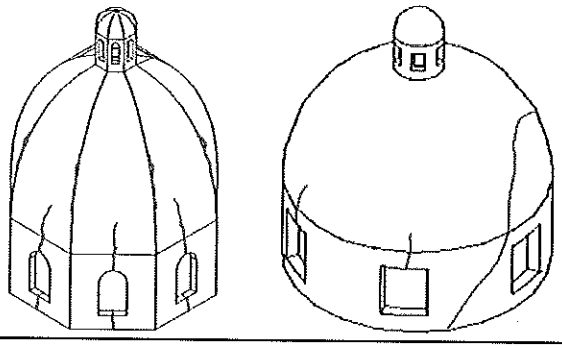

15 – LANTERNA

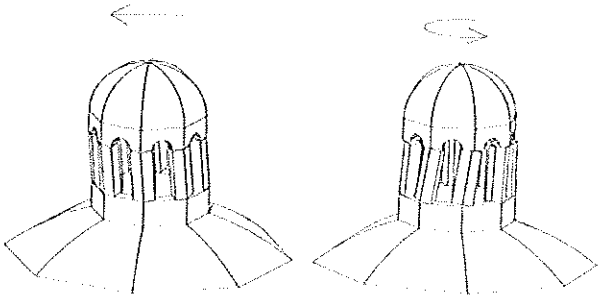

16 - RIBALTAMENTO DELL'ABSIDE

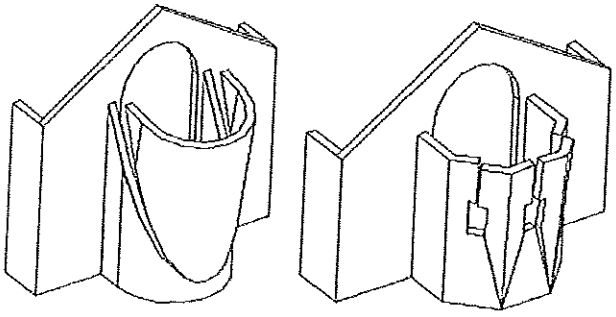

17 - MECCANISMI DI TAGLIO NELL'ABSIDE

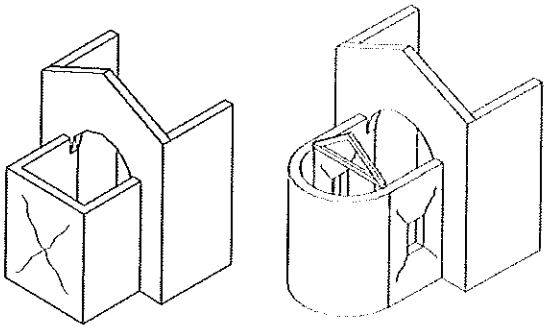

18 - VOLTE DEL PRESBITERIO O DELL'ABSIDE

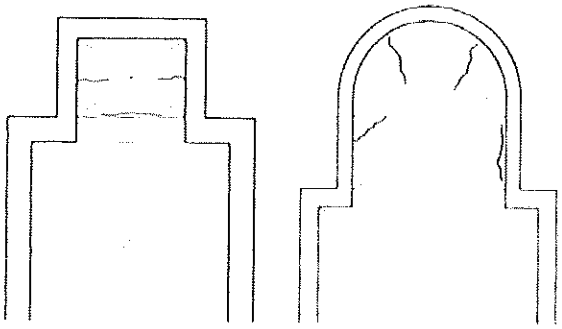

19 – ELEMENTI DI COPERTURA: AULA

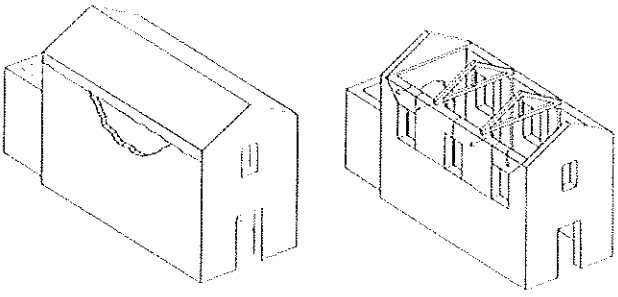
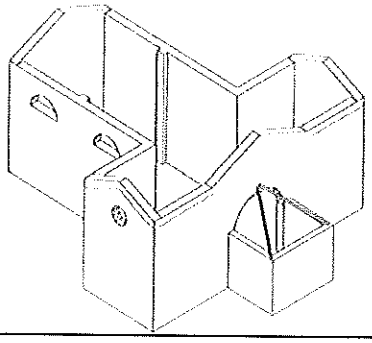
20 - ELEMENTI DI COPERTURA: TRANSETTO