PROSPETTO

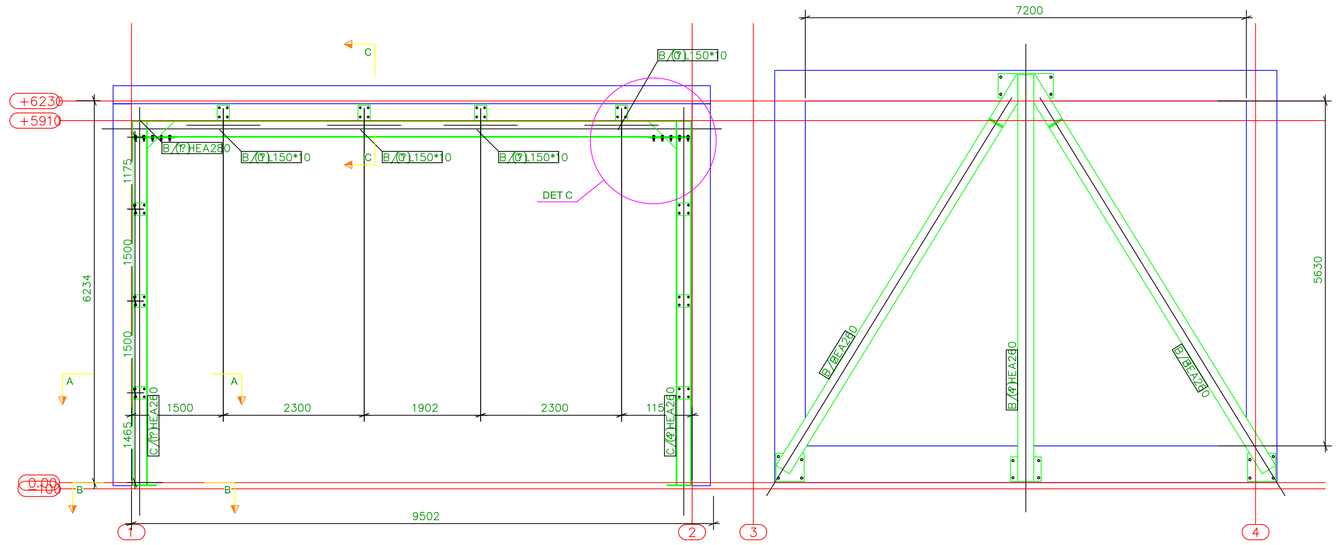

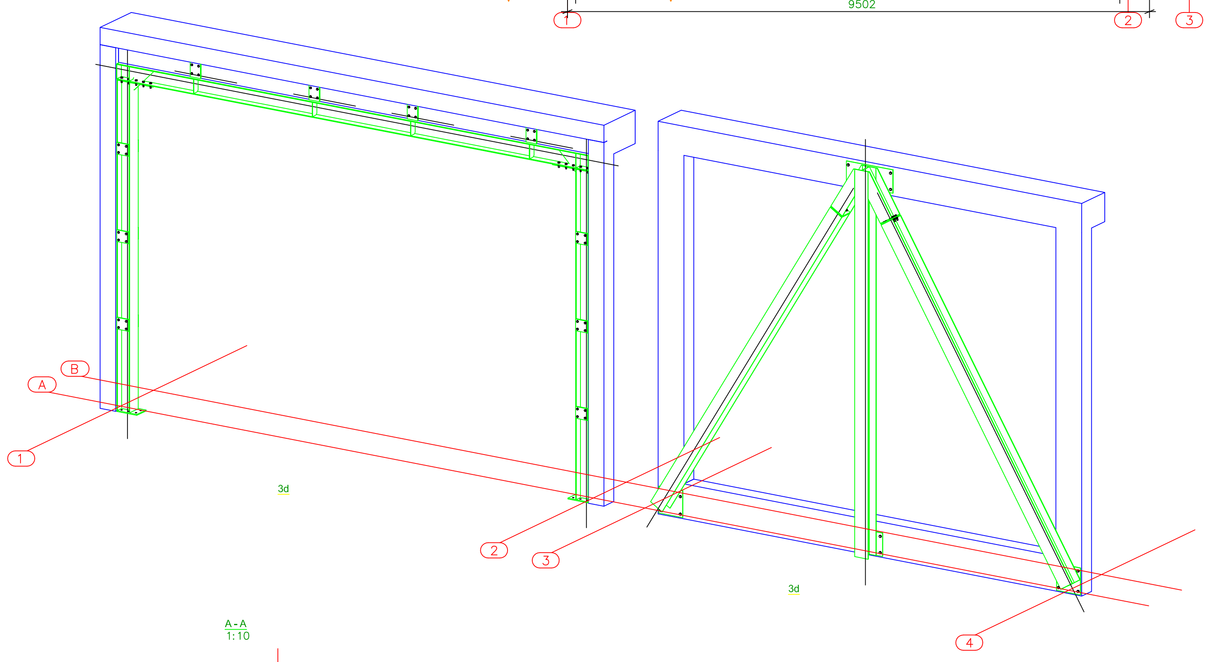

DETAIL C
1:10

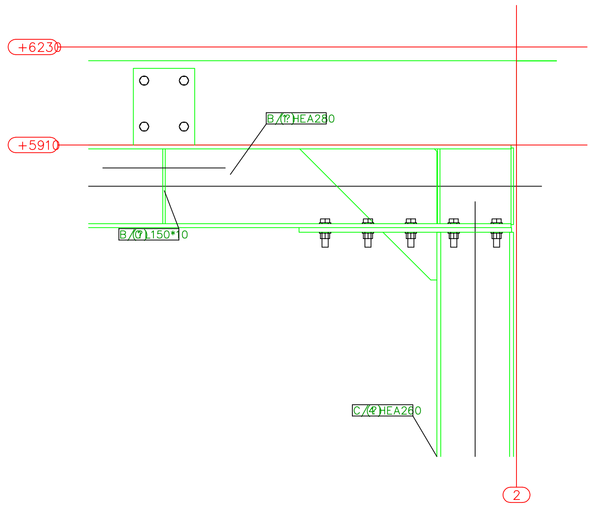

A-A
1:10

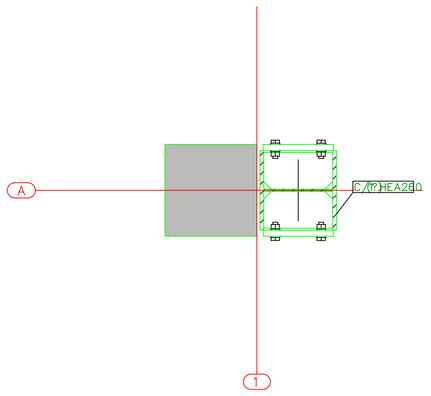

B-B
1:10

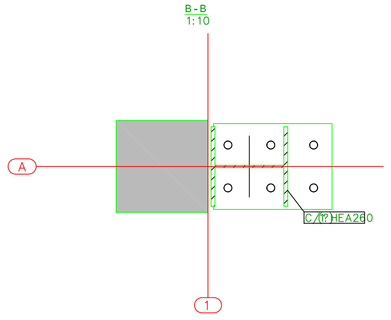

C-C
1:10

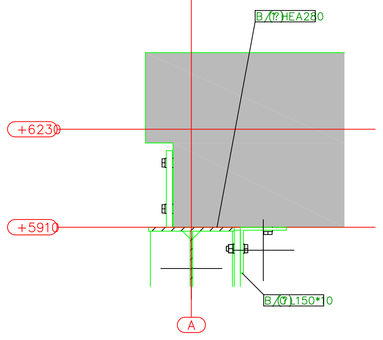

CODIFICA	MODIFICATO	DATA	MODIFICHE

ROBERTO CALIFANDRI INGEGNERE
Piazza Vittorio Veneto numero 40 Marina Di Gioiosa Ionica (RC) tel. 0964/418041
e mail:califandri.roberto.ingegnere@pec.it e mail:califandri.roberto@libero.it
P.I. 01800660807

COMMITTENTE: Comune di Cantalupo (IS) - C.F. 80000270948 - C.A.P.:86170 (Provincia di Isernia)
con sede in Via Colonnello Nicola Ciarlanga n.22 (Municipio) nel comune di Cantalupo (IS) 86170

TITOLO: Esecutivi e Particolari (oggiornati con bullonatura)

TAVOLA: UNICA

SCALA: 1:10 - 50

DATA:

PROGETTISTA:

VISTO:

DIRETTORE DEI LAVORI:

COMMITTENTE: